Specification sheet

CF 370

FA 4X2 Lkw

ENGINES
CF 370 MX-11 (270 kW / 367 PS)
CF 410 MX-11 (300 kW / 408 PS)
CF 450 MX-11 (330 kW / 449 PS)
CF 430 MX-13 (315 kW / 428 PS)
CF 480 MX-13 (355 kW / 483 PS)
CF 530 MX-13 (390 kW / 530 PS)

GVM[1)]	GCM[2)]
18000 kg	40000 kg
Max. front 8000 kg	
Max. rear 11500 kg	

039F8709AAAA - 202137H - 25-06-2021

DAF Austria Ges.m.b.H., A-2355 Wr. Neudorf, www.daftrucks.at

FAHRERHAUS AUßEN

Day Cab mit Stoßfänger aus galvanisiertem Stahl, getönten Scheiben und elektrischen Fensterhebern. Elektrisch beheizbare Hauptspiegel und Weitwinkelspiegel. Fahrerhausbreite 2300 mm.; LED-Tagfahrleuchten; Elektrisch verstellbare Spiegel; Frontspiegel.

Optional

- 02106 Fernfahrerhaus
- 01137 Space Cab - Fahrerhaus
- 01226 Fahrerhaus luftgefedert
- 01174 Sonnenblende außen 'grün lichtdurchlässig'
- 00847 Signalhörner, 1 Satz
- 09006 Signalhörner, 2 Sätze
- 08020 LED-Scheinwerfer
- 09983 Nebelleuchten
- 09984 Nebelleuchten und Kurven-/Abbiegelicht
- 06593 Skylights
- 06628 1 Rundumleuchte, Beifahrerseite
- 06627 1 Rundumleuchte, Fahrerseite
- 06629 2 Rundumleuchten

AERODYNAMIK

Optional

- 06776 Einstellbarer Dachspoiler
- 04906 Seitenfender

LACKIERUNG

Fahrerhausfarbe H3279 Brillantweiß; Scheinwerfereinf. u. Stoßfänger: Brilliant White; Fahrgestellfarbe grau..

Optional

- 06485 Scheinwerfereinf. u. Stoßfänger: Fahrerhausfarbe
- 09933 Scheinwerfereinf. u. Stoßfänger: Stone Grey

FAHRERHAUS, INNENAUSSTATTUNG

Farbgebung der Innenraumverkleidung Dark Sand; Verzierung des Fahrerhausinnenraums Black Rock; Fahrersitz: Comfort Air; Beifahrersitz: Basic; Automatische Temperaturregelung und Klimaanlage; Pollenfilter; Glas-Dachluke, manuelle Bedienung.

Optional

- 09271 Lenkrad, Leder, Farbe schwarz
- 07240 Lenkrad, Leder, Exclusive
- 07152 Farbgebung der Innenraumverkleidung Exclusive
- 07592 Gestaltung Fahrerhausinnenraum, Argenta
- 07591 Gestaltung Fahrerhausinnenraum, Rustica
- 07733 Fahrersitz: Luxury Air
- 07736 Fahrersitz: Super Air
- 07737 Fahrersitz: Xtra Leather Air
- 07741 Beifahrersitz: Comfort Air
- 07743 Beifahrersitz: Luxury Air
- 07746 Beifahrersitz: Super Air
- 07748 Beifahrersitz: Xtra Leather Air
- 00967 Rote Sicherheitsgurte
- 02117 Dritter Fahrerhaussitzplatz
- 06539 Kühlbox bzw. Kühlschrank
- 06783 Kaltschaummatratze für untere Schlafliege
- 06784 Xtra Comfort Matratze untere Schlafliege
- 06676 PL-Leuchten im Fahrerhausdachhimmel
- 06970 Automatische Fahrerhaus-Klimaregelung

KOMMUNIKATION UND FAHRMANAGEMENT

Digitaler Fahrtenschreiber, Stoneridge 1C; Geschw.-begr.-Einst. 85 km/h; ECO aus 90 km/h; Antennen: Radio, 2x Mobilfunk, GNSS; Adaptive Cruise Control mit FCW und AEBS-3.

Optional

- 09681 Vorbereitung für Maut
- 08450 Luxus-Lautsprechersystem mit 6 Lautsprechern
- 07117 Radio/USB-Player, zwei Lautsprecher
- 01100 Navigations-Radio für Lkw, 6 Lautsprecher
- 07261 Lkw-Telefon
- 06991 Predictive Cruise Control
- 06992 Predictive Cruise Control lite

SICHERHEIT UND SCHUTZ

Spurwechsel-Warnsystem; Elektronische Stabilitätsregelung (VSC); Basis-Wegfahrsperre.

Optional

- 08631 Airbag (Fahrer) und 2 Gurtstraffer
- 09828 Frontsicht-Kamerasystem
- 09827 Seitenkamerasystem
- 01725 Rückfahrwarnanlage

FEDERUNG UND ACHSEN

Tragfähigkeit Vorderachse 8,00 t; Hinten: 13,00 t, Luftfederung, SR1344.

Optional

- 06257 Tragfähigkeit Vorderachse 9,00 t
- 04647 Luftfederung vorne
- 04057 Hinterachse HR 1356
- 04588 Hinterachse SR 1347
- 01603 Parabelfederung hinten
- 08191 Achslastüberwachung

RÄDER UND REIFEN

Vorderachse(n): 315/70 R22.5; Angetriebene Hinterachse(n): 315/70 R22.5; Stahlscheibenräder, silbergrau; Radzierringe silbergrau.

Optional

- 16152 Reifenfabrikate und -typen

ANTRIEBSSTRANG

Motor MX-11, 6-Zylinder-Dieselmotor mit mehrstufigem Drehmoment, 10,8 Liter. Leistung: 270 kW - 367 PS bei 1600 U/min. Maximales Drehmoment: 1900 Nm bei 900-1125 U/min.; Schadstoffklasse Euro 6; Leerlauf-Abschaltautomatik, 5 Minuten; Automatisiertes Getriebe, TraXon, 12 Gänge; Getriebeübersetzung 16,69-1,00; Hinterachsübersetzung 2,38.

Optional

- 04523 Handschaltgetriebe, 16 Gänge
- 07103 Automatisiertes Getriebe, TraXon, 16 Gänge

BREMSANLAGE

Auspuffbremse; Belüftete Scheibenbremsen vorn und hinten. Zweikreis-Druckluftanlage mit elektronischer Steuerung (EBS). Doppelzylinder-Luftkompressor mit beheiztem Trockner und Sparmodus..

Optional

- 09921 MX-Motorbremse
- 02715 ZF-Intarder
- 04901 Federspeicherbremszylinder erste Vorderachse

FAHRGESTELL

Radstand 4,20 m / hinterer Überhang 1,80 m; Längsträgerhöhe 310 mm; Serienmäßige Komponentenanordnung; Auspuffrohr horizontal, niedrig; Aluminiumkraftstofftank 340 l, Höhe 620 mm; AdBlue®-Tank 45 l, linke Fahrgestellseite; Vorderer Unterfahrschutz; Spritzwasserschutz.

039F8709AAAA - 202137H - 25-06-2021

Optional

02393 Längsträgerhöhe 260 mm

06611 Auspuffrohr vertikal, hoch

07071 Reserveradhalterung rechts

03323 Rückleuchten mit LEDs

ANHÄNGERAUSRÜSTUNG

D-Wert Querträger D = 13,7; Pneumatikanschluß für Anhänger, Drehkupplung; Elektroanschluß 24 V / 2x 7polig.

Optional

07033 Anhängerkupplung Ringfeder D = 13,7

07034 Anhängerkupplung Ringfeder D = 20,0

08026 Anhängerkupplung Rockinger D=13,0

08027 Anhängerkupplung Rockinger D=20,0

04624 Abschlußquerträger

07032 D-Wert Querträger D = 20

AUFBAUTEN UND AUFBAUVORBEREITUNG

Aufbaustecker an der Fahrerhausfront.

Optional

04331 Aufbaustecker inkl. Luftregelung vorb.

09050 Anwendungssteckverbin der fuer die BB-Fernbedienung

06692 Aufbaustecker am Fahrgestell

02597 Aufbaustecker für Ladebordwand

NEBENANTRIEB

Optional

16148 Nebenantriebstypen und -positionen

STROMVERSORGUNG

Generator 80 A, Batterien 2x 175 Ah..

Optional

06460 Generator 120 A

08775 Generator 150 A

01257 Batterien 2x 140 Ah

07671 Batterien 2x 210 Ah AGM C-Typ

06440 Batterien 2 x 230 Ah

GESAMTGEWICHT UND ZUGGESAMTGEWICHT

Technisch zul. FGG Fahrgestellgewicht max 20500 kg; Max. Zuggesamtgewicht Antriebsst. 40000 kg Kl. 3.

Optional

00200 Max. Zuggesamtgewicht Antriebsst. 38000 kg Kl. 2

03673 Max. Zuggesamtgewicht Antriebsst. 44000 kg Kl. 2

03675 Max. Zuggesamtgewicht Antriebsst. 50000 kg Kl. 3

00939 Max. Zuggesamtgewicht Antriebsst. 56000 kg Kl. 2

00818 Max. Zuggesamtgewicht Antriebsst. 60000 kg Kl. 3

EINSATZBEDINGUNGEN

Luftansaugkanal auf dem Fahrerhausdach.

Optional

08400 Silent-Modus

09961 Zyklon-Luftansaugung hinter dem Fahrerhaus

GARANTIE UND WARTUNG

Garantie Plus - Antriebsstrang, voller Garantieschutz für 1 Jahr auf das Fahrzeug (außer tatsächliche Verschleißteile), im 2. und 3. Jahr auf den Antriebsstrang bis 500.000 km und Pannenhilfe im 1. Jahr.; ITS-Service.

Optional

08311 Verlängertes Wartungsintervall

Go to DAF.com to configure your own perfect DAF.

039F8709AAAA - 202137H - 25-06-2021

CF 370

FA 4X2 Lkw

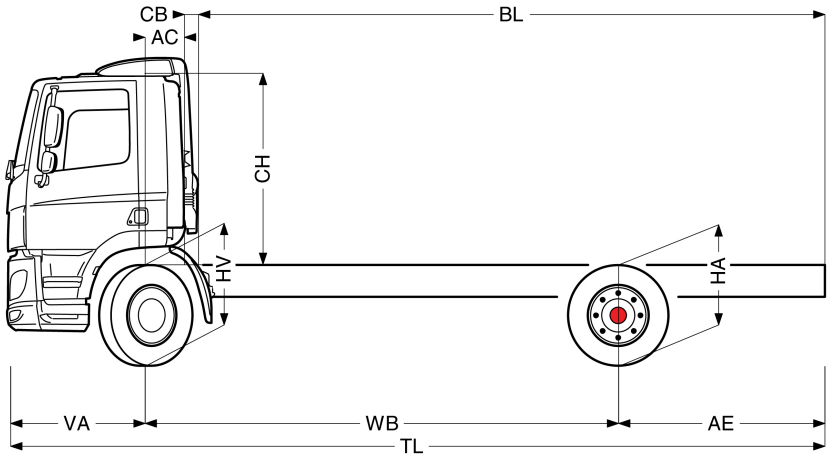

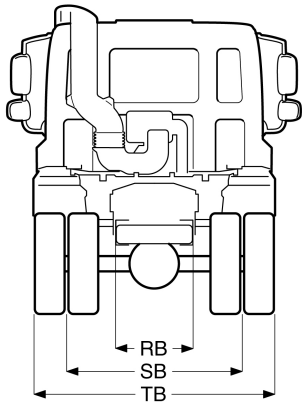

	Wheelbase - AE		Unladen weight[4]			Gross Carrying Capacity			Variable dimensions									
	WB	AE[5]	Front	Rear	Total	Front	Rear	Total	AC	CB[6]	CH[7]	BL[8]	BL	TL	HA[9]	HA[10]	TK [11]	TW[12]
DAY CAB	3,80	1,30	4705	1848	6553	3295	9652	11447	0,39	0,18	1,99	4,28	5,26	6,47	0,97	0,95	13,50	14,85
	4,00	1,70	4672	1968	6640	3328	9532	11360	0,39	0,18	1,94	4,52	5,57	7,07	1,02	1,00	14,02	15,37
	4,20	1,80	4670	2001	6671	3330	9499	11329	0,39	0,18	1,94	4,79	5,90	7,37	1,02	1,00	14,53	15,90
	4,50	1,95	4672	2056	6728	3328	9444	11272	0,39	0,18	1,94	5,20	6,39	7,82	1,02	1,00	15,31	16,69
	4,70	2,05	4665	2080	6745	3335	9420	11255	0,39	0,18	1,94	5,48	6,72	8,12	1,02	1,00	15,83	17,22
	4,90	2,15	4660	2104	6764	3340	9396	11236	0,39	0,18	1,94	5,76	7,04	8,42	1,02	1,00	16,35	17,75
	5,10	2,30	4653	2131	6784	3347	9369	11216	0,39	0,18	1,94	6,03	7,37	8,77	1,02	1,00	16,88	18,28
	5,40	2,40	4654	2160	6814	3346	9340	11186	0,39	0,18	1,94	6,44	7,87	9,17	1,02	1,00	17,66	19,07
	5,70	2,30	4660	2169	6829	3340	9331	11171	0,39	0,18	1,94	6,86	8,37	9,37	1,02	1,00	18,44	19,86
	6,10	2,55	4663	2224	6887	3337	9276	11113	0,39	0,18	1,94	7,41	9,04	10,02	1,02	1,00	19,49	20,92
	6,60	2,85	4745	2392	7138	3255	9108	10862	0,39	0,18	1,94	8,11	9,92	10,82	1,02	1,00	20,80	22,24
	6,90	3,00	4750	2426	7176	3250	9074	10824	0,39	0,18	1,94	8,52	10,42	11,27	1,02	1,00	21,59	23,04
	WB	AE[5]	Front	Rear	Total	Front	Rear	Total	AC	CB[6]	CH[7]	BL[8]	BL	TL	HA[9]	HA[10]	TK [11]	TW[12]
SLEEPER CAB	3,80	1,30	4749	1860	6609	3251	9640	11391	0,82	0,16	1,99	3,47	4,47	6,47	0,97	0,95	13,50	14,85
	4,00	1,70	4716	1980	6696	3284	9520	11304	0,82	0,16	1,94	3,72	4,77	7,07	1,02	1,00	14,02	15,37
	4,20	1,80	4715	2012	6728	3285	9488	11272	0,82	0,16	1,94	4,00	5,11	7,37	1,02	1,00	14,53	15,90
	4,50	1,95	4718	2066	6784	3282	9434	11216	0,82	0,16	1,94	4,41	5,61	7,82	1,02	1,00	15,31	16,69
	4,70	2,05	4712	2090	6802	3288	9410	11198	0,82	0,16	1,94	4,69	5,94	8,12	1,02	1,00	15,83	17,22
	4,90	2,15	4707	2113	6820	3293	9387	11180	0,82	0,16	1,94	4,96	6,26	8,42	1,02	1,00	16,35	17,75
	5,10	2,30	4701	2140	6841	3299	9360	11159	0,82	0,16	1,94	5,23	6,59	8,77	1,02	1,00	16,88	18,28
	5,40	2,40	4702	2168	6870	3298	9332	11130	0,82	0,16	1,94	5,65	7,09	9,17	1,02	1,00	17,66	19,07
	5,70	2,30	4708	2178	6886	3292	9322	11114	0,82	0,16	1,94	6,07	7,59	9,37	1,02	1,00	18,44	19,86
	6,10	2,55	4712	2231	6944	3288	9269	11056	0,82	0,16	1,94	6,62	8,26	10,02	1,02	1,00	19,49	20,92
	6,60	2,85	4795	2399	7194	3205	9101	10806	0,82	0,16	1,94	7,33	9,16	10,82	1,02	1,00	20,80	22,24
	6,90	3,00	4799	2433	7233	3201	9067	10767	0,82	0,16	1,94	7,75	9,64	11,27	1,02	1,00	21,59	23,04
	WB	AE[5]	Front	Rear	Total	Front	Rear	Total	AC	CB[6]	CH[7]	BL[8]	BL	TL	HA[9]	HA[10]	TK [11]	TW[12]
SPACE CAB	3,80	1,30	4861	1860	6722	3139	9640	11278	0,82	0,16	2,67	3,53	4,53	6,47	0,97	0,95	13,50	14,85
	4,00	1,70	4829	1980	6808	3171	9520	11192	0,82	0,16	2,62	3,78	4,84	7,07	1,02	1,00	14,02	15,37
	4,20	1,80	4828	2012	6840	3172	9488	11160	0,82	0,16	2,62	4,06	5,18	7,37	1,02	1,00	14,53	15,90
	4,50	1,95	4830	2066	6896	3170	9434	11104	0,82	0,16	2,62	4,48	5,68	7,82	1,02	1,00	15,31	16,69
	4,70	2,05	4824	2090	6914	3176	9410	11086	0,82	0,16	2,62	4,75	6,02	8,12	1,02	1,00	15,83	17,22
	4,90	2,15	4819	2113	6932	3181	9387	11068	0,82	0,16	2,62	5,03	6,34	8,42	1,02	1,00	16,35	17,75
	5,10	2,30	4813	2140	6953	3187	9360	11047	0,82	0,16	2,62	5,31	6,67	8,77	1,02	1,00	16,88	18,28
	5,40	2,40	4814	2168	6982	3186	9332	11018	0,82	0,16	2,62	5,72	7,18	9,17	1,02	1,00	17,66	19,07
	5,70	2,30	4821	2177	6998	3179	9323	11002	0,82	0,16	2,62	6,16	7,69	9,37	1,02	1,00	18,44	19,86
	6,10	2,55	4824	2231	7056	3176	9269	10944	0,82	0,16	2,62	6,71	8,37	10,02	1,02	1,00	19,49	20,92
	6,60	2,85	4907	2399	7306	3093	9101	10694	0,82	0,16	2,62	7,43	9,26	10,82	1,02	1,00	20,80	22,24
	6,90	3,00	4912	2433	7345	3088	9067	10655	0,82	0,16	2,62	7,86	9,77	11,27	1,02	1,00	21,59	23,04

OTHER DIMENSIONS VA: 1,37 HV[13]: 1,03 HV[14]: 0,97 RB: 0,79 SB: 1,82 TB[15]: 2,48

1) Höchstzulässiges Gesamtgewicht entsprechend den gesetzlichen Vorschriften.
2) Höchstzulässiges Gesamtgzuggewicht entsprechend den gesetzlichen Vorschriften.
3) Achslast mit Standardreifengröße.
4) Gewicht von Fahrgestell und Fahrerhaus berechnet mit: Nur Standardausrüstung mit 306 Liter Kraftstoff, 41 Liter AdBlue® und Fahrer mit 75 kg, Toleranz ± 3 %. Änderungen an der Spezifikation haben erhebliche Auswirkungen auf das Fahrzeuggewicht.
5) Weitere AE-Abmessungen für die meisten Radstände erhältlich. Zur Berechnung der Aufbaulänge den Hecküberstand ändern.
6) Dargestelltes CB mit Standardlufteinlass bzw. Auspuff.
7) Die Fahrerhaushöhe wird vom Rahmenträger zur geschlossenen Fahrerhausdachluke gemessen. Luftansaugkanal auf dem Fahrerhausdach: bei MX-11 0,14 m addieren; bei MX-13 0,21 m addieren.
8) Kundenspezifische Aufbaulänge mit TOPEC berechnen. Dargestellte Aufbaulänge beruht auf gleichmäßig verteilter Last und bis zur maximalen Achslast beladenem Fahrzeug.
9) Höhe, unbeladen, in Antriebsachsmitte.
10) Höhe, beladen, in Antriebsachsmitte.
11) TK = Wendekreis zwischen Bordsteinkanten.
12) TW = Wendekreis zwischen Wänden.
13) Höhe, unbeladen, in Vorderachsmitte.
14) Höhe, beladen, in Vorderachsmitte.
15) TB ist allgemeine Breite hinten. (am Fahrerhauseinstieg unten 255).

039F8709AAAA - 202137H - 25-06-2021

Depending on the vehicle configuration a specific option may not be possible. The availability and specification of this vehicle may differ per country. For further information please contact the DAF organisation. Pictures and technical illustrations are not binding in detail and can differ from the standard specification. Subject to modification without prior notice.