Specification sheet

XD 300

FAR 6X2 Lkw, einfach bereifte Nachlaufachse

ENGINES
XD NewGen 300 MX-11 (220 kW / 299 PS)
XD NewGen 340 MX-11 (251 kW / 341 PS)
XD NewGen 370 MX-11 (270 kW / 367 PS)
XD NewGen 410 MX-11 (300 kW / 408 PS)
XD NewGen 450 MX-11 (330 kW / 449 PS)

GVM[1)]	GCM[2)]
26000 kg	38000 kg
Max. front 8000 kg	
Max. rear 19000 kg	

039F0121CAAA - 202437D - 28-05-2024

DAF Austria Ges.m.b.H., A-2355 Wr. Neudorf, www.daftrucks.at

AUSSTATTUNGSPAKETE

Optional

17448 Safety-Paket NGD
10278 Efficiency Plus-Paket XD
17595 Executive-Paket XD/XF

FAHRERHAUS AUßEN

Luxuriöses Day Cab mit einzigartiger Aerodynamik für kraftstoffsparendes Fahren und niedrige CO2-Emissionen. Die riesige, tiefe Frontscheibe, die an den Seiten gebogen ist, zusammen mit den großen Seitenscheiben bieten dem Fahrer eine unübertroffene direkte Sicht, zur Verbesserung der Verkehrssicherheit. Fahrerhauslänge: 2.030 mm; Fahrerhausbreite: 2500 mm. Anzahl der Fahrerhauseinstiegsstufen: 2.; Fahrerhausaufhängung mechanisch; LED-Scheinwerfer; DAF Corner View.

Optional

07018 Sleeper Cab
06244 Sleeper High Cab
02889 Ausführung Fahrgestell vorn: keine Bodenplatte
02952 Ausführung Fahrgestell vorn: Bodenplatte Aero
07586 Ausführung Fahrgestell vorn: robust
01226 Fahrerhaus luftgefedert
03358 Sonnenblende außen
03922 Nebelscheinwerfer vorne
00936 Zusatz-LED-Leuchten Fahrerhausdach, vorbereitet
01836 LED-Skylights
00949 LED-Skylights; zus. LED-Leuchten FH-Dach, vorber.
01925 Zwei LED-Scheinwerfer für Fahrerhausrückwand
01891 Rundumleuchten auf Fahrerhaus vorn, vorbereitet
06629 2 Rundumleuchten
03232 Windschutzscheibe mit Sonnenschutzfolie
03317 Heckscheibe: Doppelt verglast
07343 Bordsteinfenster Beifahrertür
01362 Digitales Sichtsystem von DAF

AERODYNAMIK

Optional

00008 Einstellb. Dachspoiler kurz, Sleeper High Cab
00124 Einst. Dachsp. lang mittel >4m(!) Sleeper High Cab
01538 Einst. Dachspoiler lang hoch >4 m(!) Sleeper High
02662 Einstellb. Dachsp. lang, mit., XD Sleeper High Cab
00082 Einstellbarer Dachspoiler für Day Cab
00097 Einstellbarer Dachspoiler für Sleeper Cab
00020 Einstellb. Dachsp. lang, niedrig, Sleeper High Cab

LACKIERUNG

Fahrerhausfarbe E1980 Kristallweiß; Fahrgestellfarbe grau.; Farbe des Stoßfängers: Crystal White.

FAHRERHAUS, INNENAUSSTATTUNG

Farbgebung der Innenraumverkleidung: Luxus; Armaturenbrettausführung: Vision; Fahrerhaus, Innenraumverzierung: Hexagon; Fahrersitz: Comfort Air; Beifahrersitz: Kino mit Stoffbezug; Kein Armaturenbrett-Tisch; Mittleres Staufach; Automatische Temperaturregelung und Klimaanlage; Ohne Standheizung.

Optional

02354 Lenkrad mit silberfarbenen Akzenten
02355 Lenkrad, Leder
02353 Fahrerhaus, Innenraumverzierung: Argenta
02350 Fahrerhaus, Innenraumverzierung: Natura
07733 Fahrersitz: Luxury Air
07736 Fahrersitz: Super Air
07737 Fahrersitz: Xtra Leather Air
09541 Armlehne Fahrersitz
01740 Armlehnen an beiden Seiten des Fahrersitzes
02117 Dritter Fahrerhaussitzplatz
02837 Armaturenbrett-Tisch
03948 Einzelschublade
03954 Kühlbox bzw. Kühlschrank
02838 Schaumstoffmatratze für untere Schlafliege
02854 Xtra Comfort Matratze für untere Schlafliege
01775 Xtra Comfort Matratze + Auflage unt. Schlafliege
06970 Automatische Fahrerhaus -Klimaregelung

KOMMUNIKATION UND FAHRMANAGEMENT

PACCAR Connect; Digit. Fahrtenschreiber, Stoneridge 1C, Vers. G2V2; Geschwindigkeitsbegrenzer-Einstellung 85/90 km/h; DAF Infotainment Luxury mit Luxury Lautsprechern; Adaptive Cruise Control mit FCW und AEBS-3; Driver Performance Assistant.

Optional

09681 Vorbereitung für Maut
03470 DAF Infotainment System: Exclusive, vorbereitet
01915 DAF Infotainment System: Luxury Plus
06991 Predictive Cruise Control
06992 Predictive Cruise Control lite

SICHERHEIT UND SCHUTZ

Spurwechsel-Warnsystem; Elektronische Stabilitätsregelung (VSC); Basis-Wegfahrsperre; Keine EU-ADR-Sicherheitsausrüstungen; DAF Side and Turn Assist.

Optional

08631 Airbag (Fahrer) und 2 Gurtstraffer
00795 Sicherheitsvorschriften EU -ADR

FEDERUNG UND ACHSEN

Vorne: 8,00 t, Parabel, 163N; Tragfähigkeit Hinterachse 12,00 t; Hinten: 19,50 t, Luftfederung, SR1344; Nachlaufachslast 7,5t; Hebevorrichtung.

Optional

06257 Tragfähigkeit Vorderachse 9,00 t
06095 Tragfähigkeit Vorderachse 10,00 t
04647 Luftfederung vorne
04057 Hinterachse HR 1356
04588 Hinterachse SR 1347
03040 Tragfähigkeit Hinterachse 11,50 t
08191 Achslastüberwachung

RÄDER UND REIFEN

Angetriebene Hinterachse(n): 315/70 R22.5; F1,315/70R22.5GO FMXSE 156/150 L Steering BBA 3P; R1,315/70R22.5GO FMXDE 154/150 L Traction BBA 3P; R2,315/70R22.5GO FMXSE 156/150 L Steering BBA 3P.

Optional

16152 Reifenfabrikate und -typen

039F0121CAAA - 202437D - 28-05-2024

ANTRIEBSSTRANG

Motor MX-11, 6-Zylinder-Dieselmotor, 10,8 Liter. Leistung 220 kW (299 PS) bei 1600 U/min. Max. Drehmoment 1450 Nm bei 900-1400 U/min.; Schadstoffklasse Euro 6; Eco-Fuel; 12-Gang-TraXon-Getriebe 12TX1810 OD, 12,92-0,77; Getriebeübersetzung 12,92-0,77; Hinterachsübersetzung 3,08.

Optional

07110 ECO-Leistung
02313 Getriebe (Direktgang)
01514 Urge-to-move
07101 Normaler Transport, Lite-Version
09637 Flüssigtransport
08371 Long Combination Vehicle (LCV)
09638 Geländeeinsatz
01498 Geländeeinsatz mit Freischaukelfunktion
02843 Mechanische Differentialsperre

BREMSANLAGE

Auspuffbremse; Belüftete Scheibenbremsen vorn und hinten. Zweikreis-Druckluftanlage mit elektronischer Steuerung (EBS). Wassergekühlter Luftkompressor mit Motorantrieb und automatisch beheiztem Lufttrockner..

Optional

09921 MX-Motorbremse
02715 ZF-Intarder
01572 Elektropneumatische Steuerung für Feststellbremse
04901 Federspeicherbremszylinder erste Vorderachse
00929 Antriebshinterachse mit Trommelbremsen

FAHRGESTELL

Radstand 3,80 m / hinterer Überhang 2,05 m; Längsträgerhöhe 260 mm; Serienmäßige Komponentenanordnung; 340-l-Aluminiumkraftstofftank li, Höhe 620 mm; AdBlue®-Tank 45 l, linke Fahrgestellseite; Vorderer Unterfahrschutz; Spritzwasserschutz.

Optional

02601 Längsträgerhöhe 310 mm
08641 Druckluftbehälter aus Aluminium
16157 Kraftstofftankmaterial und -Hoehe
07071 Reserveradhalterung rechts
03323 Rückleuchten mit LEDs

ANHÄNGERAUSRÜSTUNG

Abschlußquerträger.

Optional

07033 Anhängerkupplung Ringfeder D = 13,7
07034 Anhängerkupplung Ringfeder D = 20,0
08026 Anhängerkupplung Rockinger D=13,0
08027 Anhängerkupplung Rockinger D=20,0
04659 Anhängerkabel EBS

AUFBAUTEN UND AUFBAUVORBEREITUNG

Aufbaustecker am Fahrgestell.

Optional

02729 Plug-and-Play-Anwendungssteckverbinder
09421 Zusätzliches Ersatzkabel
09201 Fahrgestellvorbereitung für BDF
09208 Fahrgestellvorbereitung für BDF-Multisystem
08121 Ladebordwandanwendung

NEBENANTRIEB

Optional

16148 Nebenantriebstypen und -positionen

STROMVERSORGUNG (24 V)

Generator 110 A, Batterien 2 x 140 Ah..

Optional

04492 Generator 130 A
08775 Generator 150 A
08797 Batterien 2x 175 Ah
07671 Batterien 2x 210 Ah AGM C-Typ
06440 Batterien 2 x 230 Ah

GESAMTGEWICHT UND ZUGGESAMTGEWICHT

Technisch zul. FGG Fahrgestellgewicht max 27000 kg; Max. Zuggesamtgewicht Antriebsst. 38000 kg Kl. 2.

Optional

00209 Max. Zuggesamtgewicht Antriebsst. 40000 kg Kl. 3
03673 Max. Zuggesamtgewicht Antriebsst. 44000 kg Kl. 2
03675 Max. Zuggesamtgewicht Antriebsst. 50000 kg Kl. 3
00939 Max. Zuggesamtgewicht Antriebsst. 56000 kg Kl. 2
00818 Max. Zuggesamtgewicht Antriebsst. 60000 kg Kl. 3

EINSATZBEDINGUNGEN

Luftansaugung vorne.

Optional

02260 Zusätzliche Fahrerhausisolierung
03648 Luftansaugung oben mit Zyklonfilter
06614 Staubschutzschild

GARANTIE UND WARTUNG

Garantie Plus - Antriebsstrang, voller Garantieschutz für 1 Jahr auf das Fahrzeug wie vom OE geliefert (außer tatsächliche Verschleißteile), im 2. und 3. Jahr auf den Antriebsstrang bis 300.000 km und Pannenhilfe im 1. Jahr.; ITS-Service.

Optional

08311 Verlängertes Wartungsintervall

AUSLIEFERUNG DES FAHRZEUGS

Minimales Bordwerkzeug.

Optional

07569 Wagenheber

Go to DAF.com to configure your own perfect DAF.

039F0121CAAA - 202437D - 28-05-2024

XD 300

FAR 6X2 Lkw, einfach bereifte Nachlaufachse

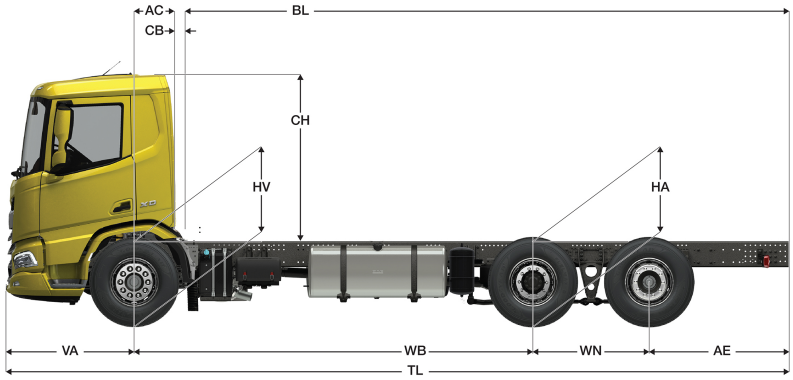

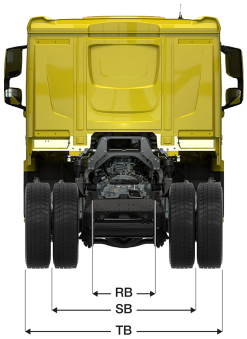

	Wheelbase - AE		Unladen weight[4]			Gross Carrying Capacity			Variable dimensions									
	WB	AE[5]	Front	Rear	Total	Front	Rear	Total	AC	CB[6]	CH	BL[7]	BL	TL	HA[8]	HA[9]	TK [10]	TW[11]
DAY CAB	3,80	2,05	4729	2959	7688	3271	16041	18312	0,50	0,07	2,06	6,10	6,31	8,78	0,97	0,94	14,93	16,34
	4,20	2,40	4714	3036	7750	3286	15964	18250	0,50	0,07	2,06	6,75	6,98	9,53	0,97	0,94	15,97	17,40
	4,40	2,55	4715	3092	7808	3285	15908	18192	0,50	0,07	2,06	7,07	7,32	9,88	0,97	0,94	16,49	17,92
	4,60	2,55	4773	3208	7982	3227	15792	18018	0,50	0,07	2,06	7,43	7,68	10,08	0,97	0,94	17,01	18,45
	4,80	2,70	4753	3237	7990	3247	15763	18010	0,50	0,07	2,06	7,74	8,00	10,43	0,97	0,94	17,53	18,98
	5,05	2,90	4742	3281	8023	3258	15719	17977	0,50	0,07	2,06	8,16	8,42	10,88	0,97	0,94	18,19	19,64
	5,30	2,90	4750	3298	8048	3250	15702	17952	0,50	0,07	2,06	8,57	8,86	11,13	0,97	0,94	18,84	20,30
	5,60	2,85	4797	3390	8187	3203	15610	17813	0,50	0,07	2,01	9,08	9,38	11,38	1,02	0,99	19,63	21,10
	5,90	2,80	4809	3403	8212	3191	15597	17788	0,50	0,07	2,01	9,58	9,90	11,63	1,02	0,99	20,41	21,89
	6,10	2,80	4816	3415	8231	3184	15585	17769	0,50	0,07	2,01	9,92	10,25	11,83	1,02	0,99	20,94	22,42
	WB	AE[5]	Front	Rear	Total	Front	Rear	Total	AC	CB[6]	CH	BL[7]	BL	TL	HA[8]	HA[9]	TK [10]	TW[11]
SLEEPER CAB	3,80	2,05	4729	2959	7688	3271	16041	18312	0,50	0,07	2,06	6,10	6,31	8,78	0,97	0,94	14,93	16,34
	4,20	2,40	4815	3039	7854	3185	15961	18146	0,83	0,07	2,06	6,13	6,37	9,53	0,97	0,94	15,97	17,40
	4,40	2,55	4817	3095	7912	3183	15905	18088	0,83	0,07	2,06	6,46	6,71	9,88	0,97	0,94	16,49	17,92
	4,60	2,55	4875	3211	8086	3125	15789	17914	0,83	0,07	2,06	6,82	7,06	10,08	0,97	0,94	17,01	18,45
	4,80	2,70	4855	3240	8095	3145	15760	17905	0,83	0,07	2,06	7,13	7,40	10,43	0,97	0,94	17,53	18,98
	5,05	2,90	4844	3283	8127	3156	15717	17873	0,83	0,07	2,06	7,54	7,82	10,88	0,97	0,94	18,19	19,64
	5,30	2,90	4852	3300	8152	3148	15700	17848	0,83	0,07	2,06	7,96	8,26	11,13	0,97	0,94	18,84	20,30
	5,60	2,85	4899	3392	8291	3101	15608	17709	0,83	0,07	2,01	8,48	8,78	11,38	1,02	0,99	19,63	21,10
	5,90	2,80	4912	3404	8316	3088	15596	17684	0,83	0,07	2,01	8,99	9,30	11,63	1,02	0,99	20,41	21,89
	6,10	2,80	4918	3417	8335	3082	15583	17665	0,83	0,07	2,01	9,32	9,65	11,83	1,02	0,99	20,94	22,42
	WB	AE[5]	Front	Rear	Total	Front	Rear	Total	AC	CB[6]	CH	BL[7]	BL	TL	HA[8]	HA[9]	TK [10]	TW[11]
SLEEPER HIGH CAB	3,80	2,05	4729	2959	7688	3271	16041	18312	0,50	0,07	2,06	6,10	6,31	8,78	0,97	0,94	14,93	16,34
	4,20	2,40	4845	3039	7884	3155	15961	18116	0,83	0,07	2,54	6,14	6,38	9,53	0,97	0,94	15,97	17,40
	4,40	2,55	4847	3094	7941	3153	15906	18059	0,83	0,07	2,54	6,47	6,71	9,88	0,97	0,94	16,49	17,92
	4,60	2,55	4905	3210	8115	3095	15790	17885	0,83	0,07	2,54	6,83	7,08	10,08	0,97	0,94	17,01	18,45
	4,80	2,70	4885	3239	8124	3115	15761	17876	0,83	0,07	2,54	7,14	7,42	10,43	0,97	0,94	17,53	18,98
	5,05	2,90	4874	3283	8157	3126	15717	17843	0,83	0,07	2,54	7,56	7,83	10,88	0,97	0,94	18,19	19,64
	5,30	2,90	4882	3300	8182	3118	15700	17818	0,83	0,07	2,54	7,98	8,27	11,13	0,97	0,94	18,84	20,30
	5,60	2,85	4929	3392	8321	3071	15608	17679	0,83	0,07	2,49	8,49	8,80	11,38	1,02	0,99	19,63	21,10
	5,90	2,80	4942	3404	8346	3058	15596	17654	0,83	0,07	2,49	9,01	9,32	11,63	1,02	0,99	20,41	21,89
	6,10	2,80	4948	3417	8365	3052	15583	17635	0,83	0,07	2,49	9,33	9,67	11,83	1,02	0,99	20,94	22,42

OTHER DIMENSIONS VA: 1,53 WN: 1,40 HV[12]: 0,98 HV[13]: 0,93 RB: 0,79 SB: 1,82 TB[14]: 2,48

1) Höchstzulässiges Gesamtgewicht entsprechend den gesetzlichen Vorschriften.
2) Höchstzulässiges Gesamtgzuggewicht entsprechend den gesetzlichen Vorschriften.
3) Achslast mit Standardreifengröße.
4) Gewicht von Fahrgestell und Fahrerhaus berechnet mit: Nur Standardausrüstung mit 306 Liter Kraftstoff, 41 Liter AdBlue® und Fahrer mit 75 kg, Toleranz ± 3 %. Änderungen an der Spezifikation haben erhebliche Auswirkungen auf das Fahrzeuggewicht.
5) Weitere AE-Abmessungen für die meisten Radstände erhältlich. Zur Berechnung der Aufbaulänge den Hecküberstand ändern.
6) Dargestelltes CB mit Standardlufteinlass bzw. Auspuff.
7) Kundenspezifische Aufbaulänge mit TOPEC berechnen. Dargestellte Aufbaulänge beruht auf gleichmäßig verteilter Last und bis zur maximalen Achslast beladenem Fahrzeug.
8) Höhe, unbeladen, in Antriebsachsmitte (abgesenkte Nachlaufachse).
9) Höhe, beladen, in Antriebsachsmitte.
10) TK = Wendekreis zwischen Bordsteinkanten.
11) TW = Wendekreis zwischen Wänden.
12) Höhe, unbeladen, in Vorderachsmitte.
13) Höhe, beladen, in Vorderachsmitte.
14) TB ist allgemeine Breite hinten. (an der Mitte der Vorderachse 255).

039F0121CAAA - 202437D - 28-05-2024

Depending on the vehicle configuration a specific option may not be possible. The availability and specification of this vehicle may differ per country. For further information please contact the DAF organisation. Pictures and technical illustrations are not binding in detail and can differ from the standard specification. Subject to modification without prior notice.