Specification sheet

CF 300

FT 4X2 Sattelzugmaschine

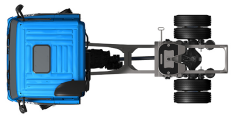

ENGINES
CF 300 MX-11 (220 kW / 299 PS)
CF 340 MX-11 (251 kW / 341 PS)

GVM[1)]	GCM[2)]
18000 kg	40000 kg
Max. front 8000 kg	
Max. rear 11500 kg	

039G7701AAAA - 202345C - 18-08-2023

DAF Austria Ges.m.b.H., A-2355 Wr. Neudorf, www.daftrucks.at

FAHRERHAUS AUßEN

Sleeper Cab mit Stoßfänger aus galvanisiertem Stahl, getönten Scheiben und elektrischen Fensterhebern. Elektrisch beheizbare Hauptspiegel und Weitwinkelspiegel. Fahrerhausbreite 2300 mm.; LED-Tagfahrleuchten; Elektrisch verstellbare Spiegel; Frontspiegel.

Optional

01899 Nahverkehrsfahrerhaus
01137 Space Cab - Fahrerhaus
01226 Fahrerhaus luftgefedert
01174 Sonnenblende außen 'grün lichtdurchlässig'
00847 Signalhörner, 1 Satz
09006 Signalhörner, 2 Sätze
08020 LED-Scheinwerfer
09983 Nebelleuchten
09984 Nebelleuchten und Kurven-/Abbiegelicht
06593 Skylights
06628 1 Rundumleuchte, Beifahrerseite
06627 1 Rundumleuchte, Fahrerseite
06629 2 Rundumleuchten

AERODYNAMIK

Optional

07840 Einstellbarer Dachspoiler, breit, für Sleeper Cab
07841 Einstellbarer Dachspoiler, breit, für Space Cab
06776 Einstellbarer Dachspoiler
04906 Seitenfender
04146 Seitenverkleidung

LACKIERUNG

Fahrerhausfarbe H3279 Brillantweiß; Scheinwerfereinf. u. Stoßfänger: Brilliant White; Fahrgestellfarbe grau..

Optional

06485 Scheinwerfereinf. u. Stoßfänger: Fahrerhausfarbe
09933 Scheinwerfereinf. u. Stoßfänger: Stone Grey

FAHRERHAUS, INNENAUSSTATTUNG

Farbgebung der Innenraumverkleidung Dark Sand; Verzierung des Fahrerhausinnenraums Black Rock; Fahrersitz: Comfort Air; Beifahrersitz: Basic; Untere Schlafliege, Normalhöhe; Automatische Temperaturregelung und Klimaanlage; Pollenfilter; Aluminium-Dachluke, manuelle Bedienung.

Optional

09271 Lenkrad, Leder, Farbe schwarz
07240 Lenkrad, Leder, Exclusive
07152 Farbgebung der Innenraumverkleidung Exclusive
07592 Gestaltung Fahrerhausinnenraum, Argenta
07591 Gestaltung Fahrerhausinnenraum, Rustica
07733 Fahrersitz: Luxury Air
07736 Fahrersitz: Super Air
07737 Fahrersitz: Xtra Leather Air
07741 Beifahrersitz: Comfort Air
07743 Beifahrersitz: Luxury Air
07746 Beifahrersitz: Super Air
07748 Beifahrersitz: Xtra Leather Air
00967 Rote Sicherheitsgurte
02117 Dritter Fahrerhaussitzplatz
06539 Kühlbox bzw. Kühlschrank
31364 Ohne: Matratze untere Schlafliege
06784 Xtra Comfort Matratze untere Schlafliege
06676 PL-Leuchten im Fahrerhausdachhimmel
06970 Automatische Fahrerhaus -Klimaregelung

KOMMUNIKATION UND FAHRMANAGEMENT

Digit. Fahrtenschreiber, Stoneridge 1C, Vers. G2V2; Geschw.-begr.-Einst. 85 km/h; ECO aus 90 km/h; Antennen: Radio, 2x Mobilfunk, GNSS; Adaptive Cruise Control mit FCW und AEBS-3.

Optional

09681 Vorbereitung für Maut
08450 Luxus-Lautsprechersystem mit 6 Lautsprechern
07117 Radio/USB-Player, zwei Lautsprecher
06991 Predictive Cruise Control
06992 Predictive Cruise Control lite

SICHERHEIT UND SCHUTZ

Spurwechsel-Warnsystem; Elektronische Stabilitätsregelung (VSC); Basis-Wegfahrsperre.

Optional

08631 Airbag (Fahrer) und 2 Gurtstraffer
09828 Frontsicht-Kamerasystem
09827 Seitenkamerasystem
01725 Rückfahrwarnanlage

FEDERUNG UND ACHSEN

Tragfähigkeit Vorderachse 8,00 t; Hinten: 13,00 t, Luftfederung, SR1344.

Optional

01769 Tragfähigkeit Vorderachse 7,50 t
06257 Tragfähigkeit Vorderachse 9,00 t
04647 Luftfederung vorne
04057 Hinterachse HR 1356
04588 Hinterachse SR 1347
01603 Parabelfederung hinten
08191 Achslastüberwachung

RÄDER UND REIFEN

Vorderachse(n): 315/70 R22.5; Angetriebene Hinterachse(n): 315/70 R22.5; Stahlscheibenräder, silbergrau; Radzierringe silbergrau.

Optional

16152 Reifenfabrikate und -typen

ANTRIEBSSTRANG

Motor MX-11, 6-Zylinder-Dieselmotor, 10,8 Liter. Leistung 220 kW (299 PS) bei 1675 U/min. Max. Drehmoment 1350 Nm bei 900-1400 U/min.; Schadstoffklasse Euro 6; Leerlauf-Abschaltautomatik, 5 Minuten; Automatisiertes Getriebe, TraXon, 12 Gänge; Getriebeübersetzung 12,92-0,77; Hinterachsübersetzung 4,11; Antriebsschlupfregelung (ASR).

Optional

04393 Handschaltgetriebe, 9 Gänge
04523 Handschaltgetriebe, 16 Gänge

BREMSANLAGE

Auspuffbremse; Feststellbremsbetätigung mit Prüfstellung; Belüftete Scheibenbremsen vorn und hinten. Zweikreis-Druckluftanlage mit elektronischer Steuerung (EBS). Doppelzylinder-Luftkompressor mit beheiztem Trockner und Sparmodus..

Optional

02715 ZF-Intarder
04901 Federspeicherbremszylinder erste Vorderachse

FAHRGESTELL

Radstand 3,80 m / hinterer Überhang 0,75 m; Längsträgerhöhe 260 mm; Serienmäßige Komponentenanordnung; Auspuffrohr horizontal, niedrig; Aluminiumkraftstofftank 430 l, Höhe 620 mm; AdBlue®-Tank 45 l, am linken Kotflügel; Vorderer Unterfahrschutz; Laufsteg mit Trittstufe; Kotflügel hinten; Spritzwasserschutz; Arbeitsscheinwerfer, LED.

039G7701 AAAA - 202345C - 18-08-2023

Optional

08740 Freier Platz zwischen Vorder- und Hinterachse
08915 Rechte Fahrgestellseite frei, 1400 mm
08916 Rechte Fahrgestellseite frei, 1600 mm
08917 Rechte Fahrgestellseite frei, 1800 mm
06406 Komponentenfreie rechte Seite, 2500 mm
06611 Auspuffrohr vertikal, hoch
08641 Druckluftbehälter aus Aluminium
07070 Reserveradhalterung links
07071 Reserveradhalterung rechts
03624 Ein Radkeil
06306 Zwei Radkeile
03323 Rückleuchten mit LEDs

ANHÄNGERAUSRÜSTUNG

Sattelkupplung JOST, Typ JSK42, Gusseisen, Höhe 150 mm mit Befestigungsplatte 40 mm. Durchmesser des Achsschenkelbolzen 2 Zoll; KA-Sattelvormaß 670 mm; Pneumatikanschluß für Anhänger, Drehkupplung; Elektroanschluß 24 V / 2x 7polig.

Optional

03178 Abschlepphaken, D=4,3
04359 Führungsprofile
06731 Fahrgestell-Schutzstange

NEBENANTRIEB

Optional

16148 Nebenantriebstypen und -positionen

STROMVERSORGUNG (24 V)

Generator 80 A, Batterien 2x 175 Ah..

Optional

06460 Generator 120 A
08775 Generator 150 A
01257 Batterien 2x 140 Ah
07671 Batterien 2x 210 Ah AGM C-Typ
06440 Batterien 2 x 230 Ah

GESAMTGEWICHT UND ZUGGESAMTGEWICHT

Technisch zul. FGG Fahrgestellgewicht max 20500 kg; Max. Zuggesamtgewicht Antriebsst. 40000 kg Kl. 3.

Optional

00200 Max. Zuggesamtgewicht Antriebsst. 38000 kg Kl. 2

EINSATZBEDINGUNGEN

Luftansaugkanal auf dem Fahrerhausdach.

Optional

08400 Silent-Modus
09961 Zyklon-Luftansaugung hinter dem Fahrerhaus

GARANTIE UND WARTUNG

Garantie Plus - Antriebsstrang, voller Garantieschutz für 1 Jahr auf das Fahrzeug wie vom OE geliefert (außer tatsächliche Verschleißteile), im 2. und 3. Jahr auf den Antriebsstrang bis 300.000 km und Pannenhilfe im 1. Jahr.; ITS-Service.

Optional

08311 Verlängertes Wartungsintervall

Go to DAF.com to configure your own perfect DAF.

039G7701 AAAA - 202345C - 18-08-2023

CF 300

FT 4X2 Sattelzugmaschine

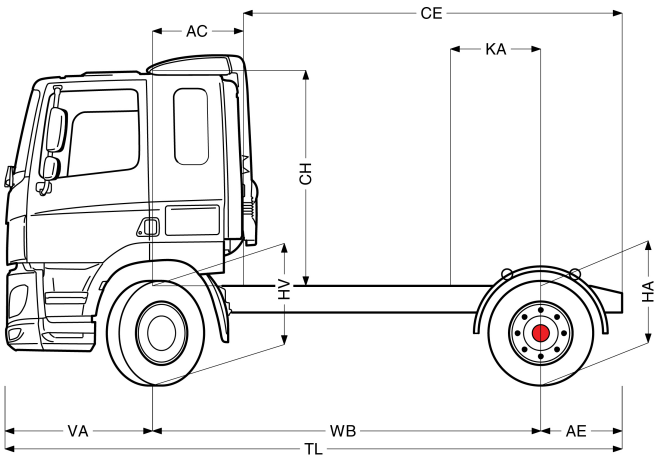

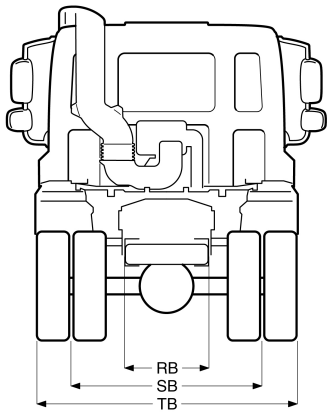

	Wheelbase - AE		Unladen weight[4]			Gross Carrying Capacity			Variable dimensions								
	WB	AE[5]	Front	Rear	Total	Front	Rear	Total	AC	CE	CH[6]	KA[7]	TL	HA[8]	HA[9]	TK [10]	TW[11]
DAY CAB	3,25	0,75	4855	1898	6754	3145	9602	11246	0,39	3,61	1,99	0,47	5,37	0,97	0,94	12,08	13,40
	3,60	0,75	4652	2121	6773	3348	9379	11227	0,39	3,96	1,99	0,47	5,72	0,97	0,94	12,98	14,32
	3,80	0,75	4656	2132	6788	3344	9368	11212	0,39	4,16	1,99	0,67	5,92	0,97	0,94	13,50	14,85
	4,00	0,75	4729	2208	6937	3271	9292	11063	0,39	4,36	1,99	0,67	6,12	0,97	0,95	14,01	15,37
	WB	AE[5]	Front	Rear	Total	Front	Rear	Total	AC	CE	CH[6]	KA[7]	TL	HA[8]	HA[9]	TK [10]	TW[11]
SLEEPER CAB	3,25	0,75	4892	1912	6803	3108	9588	11197	0,82	3,18	1,99	0,47	5,37	0,97	0,94	12,08	13,40
	3,60	0,75	4709	2098	6807	3291	9402	11193	0,82	3,53	1,99	0,47	5,72	0,97	0,94	12,98	14,32
	3,80	0,75	4717	2106	6823	3283	9394	11177	0,82	3,73	1,99	0,67	5,92	0,97	0,94	13,50	14,85
	4,00	0,75	4793	2179	6972	3207	9321	11028	0,82	3,93	1,99	0,67	6,12	0,97	0,94	14,01	15,37
	WB	AE[5]	Front	Rear	Total	Front	Rear	Total	AC	CE	CH[6]	KA[7]	TL	HA[8]	HA[9]	TK [10]	TW[11]
SPACE CAB	3,25	0,75	5002	1913	6915	2998	9587	11085	0,82	3,18	2,67	0,47	5,37	0,97	0,94	12,08	13,40
	3,60	0,75	4819	2100	6919	3181	9400	11081	0,82	3,53	2,67	0,47	5,72	0,97	0,94	12,98	14,32
	3,80	0,75	4827	2107	6935	3173	9393	11065	0,82	3,73	2,67	0,67	5,92	0,97	0,94	13,50	14,85
	4,00	0,75	4904	2180	7084	3096	9320	10916	0,82	3,93	2,67	0,67	6,12	0,97	0,94	14,01	15,37

OTHER DIMENSIONS	VA: 1,37 HV[12]: 0,97 HV[13]: 0,87 RB: 0,79 SB: 1,82 TB[14]: 2,48

1) Höchstzulässiges Gesamtgewicht entsprechend den gesetzlichen Vorschriften.
2) Höchstzulässiges Gesamtgzuggewicht entsprechend den gesetzlichen Vorschriften.
3) Achslast mit Standardreifengröße.
4) Gewicht von Fahrgestell und Fahrerhaus berechnet mit: Nur Standardausrüstung mit 387 Liter Kraftstoff, 41 Liter AdBlue® und Fahrer mit 75 kg, Toleranz ± 3 %. Änderungen an der Spezifikation haben erhebliche Auswirkungen auf das Fahrzeuggewicht.
5) Weitere AE-Abmessungen für die meisten Radstände erhältlich.
6) Die Fahrerhaushöhe wird vom Rahmenträger zur geschlossenen Fahrerhausdachluke gemessen. Luftansaugkanal auf dem Fahrerhausdach: bei MX-11 0,14 m addieren; bei MX-13 0,21 m addieren.
7) Kundenspezifisches KA mit TOPEC berechnen.
8) Höhe, unbeladen, in Antriebsachsmitte.
9) Höhe, beladen, in Antriebsachsmitte.
10) TK = Wendekreis zwischen Bordsteinkanten.
11) TW = Wendekreis zwischen Wänden.
12) Höhe, unbeladen, in Vorderachsmitte.
13) Höhe, beladen, in Vorderachsmitte.
14) TB ist allgemeine Breite hinten. (am Fahrerhauseinstieg unten 255).

039G7701AAAA - 202345C - 18-08-2023

Depending on the vehicle configuration a specific option may not be possible. The availability and specification of this vehicle may differ per country. For further information please contact the DAF organisation. Pictures and technical illustrations are not binding in detail and can differ from the standard specification. Subject to modification without prior notice.