Specification sheet

CF 300

FA 4X2 Lkw, Low Deck

ENGINES
CF 300 MX-11 (220 kW / 299 PS)
CF 340 MX-11 (251 kW / 341 PS)

GVM[1)]	GCM[2)]
18000 kg	40000 kg
Max. front 7500 kg	
Max. rear 11500 kg	

039F7701BAAA - 202345C - 18-08-2023

DAF Austria Ges.m.b.H., A-2355 Wr. Neudorf, www.daftrucks.at

FAHRERHAUS AUßEN

Sleeper Cab mit Stoßfänger aus galvanisiertem Stahl, getönten Scheiben und elektrischen Fensterhebern. Elektrisch beheizbare Hauptspiegel und Weitwinkelspiegel. Fahrerhausbreite 2300 mm.; LED-Tagfahrleuchten; Elektrisch verstellbare Spiegel; Frontspiegel.

Optional

01137 Space Cab - Fahrerhaus
01226 Fahrerhaus luftgefedert
01174 Sonnenblende außen 'grün lichtdurchlässig'
00847 Signalhörner, 1 Satz
09006 Signalhörner, 2 Sätze
08020 LED-Scheinwerfer
09983 Nebelleuchten
09984 Nebelleuchten und Kurven-/Abbiegelicht
06593 Skylights
06628 1 Rundumleuchte, Beifahrerseite
06627 1 Rundumleuchte, Fahrerseite
06629 2 Rundumleuchten

AERODYNAMIK

Optional

06776 Einstellbarer Dachspoiler
04906 Seitenfender

LACKIERUNG

Fahrerhausfarbe H3279 Brillantweiß; Scheinwerfereinf. u. Stoßfänger: Brilliant White; Fahrgestellfarbe grau..

Optional

06485 Scheinwerfereinf. u. Stoßfänger: Fahrerhausfarbe
09933 Scheinwerfereinf. u. Stoßfänger: Stone Grey

FAHRERHAUS, INNENAUSSTATTUNG

Farbgebung der Innenraumverkleidung Dark Sand; Verzierung des Fahrerhausinnenraums Black Rock; Fahrersitz: Comfort Air; Beifahrersitz: Basic; Automatische Temperaturregelung und Klimaanlage; Pollenfilter; Aluminium-Dachluke, manuelle Bedienung.

Optional

09271 Lenkrad, Leder, Farbe schwarz
07240 Lenkrad, Leder, Exclusive
07152 Farbgebung der Innenraumverkleidung Exclusive
07592 Gestaltung Fahrerhausinnenraum, Argenta
07591 Gestaltung Fahrerhausinnenraum, Rustica
07733 Fahrersitz: Luxury Air
07736 Fahrersitz: Super Air
07737 Fahrersitz: Xtra Leather Air
07741 Beifahrersitz: Comfort Air
07743 Beifahrersitz: Luxury Air
07746 Beifahrersitz: Super Air
07748 Beifahrersitz: Xtra Leather Air
00967 Rote Sicherheitsgurte
06539 Kühlbox bzw. Kühlschrank
06784 Xtra Comfort Matratze untere Schlafliege
06676 PL-Leuchten im Fahrerhausdachhimmel
06970 Automatische Fahrerhaus -Klimaregelung

KOMMUNIKATION UND FAHRMANAGEMENT

Digit. Fahrtenschreiber, Stoneridge 1C, Vers. G2V2; Geschw.-begr.-Einst. 85 km/h; ECO aus 90 km/h; Antennen: Radio, 2x Mobilfunk, GNSS; Adaptive Cruise Control mit FCW und AEBS-3.

Optional

09681 Vorbereitung für Maut
08450 Luxus-Lautsprechersystem mit 6 Lautsprechern
07117 Radio/USB-Player, zwei Lautsprecher
06991 Predictive Cruise Control
06992 Predictive Cruise Control lite

SICHERHEIT UND SCHUTZ

Spurwechsel-Warnsystem; Elektronische Stabilitätsregelung (VSC); Basis-Wegfahrsperre.

Optional

08631 Airbag (Fahrer) und 2 Gurtstraffer
09828 Frontsicht-Kamerasystem
09827 Seitenkamerasystem
01725 Rückfahrwarnanlage

FEDERUNG UND ACHSEN

Tragfähigkeit Vorderachse 8,00 t; Hinten: 11,50 t, Luftfederung, SR1344.

Optional

04588 Hinterachse SR 1347
08191 Achslastüberwachung

RÄDER UND REIFEN

Vorderachse(n): 315/60R22.5; Angetriebene Hinterachse(n): 295/60R22.5; Stahlscheibenräder, silbergrau; Radzierringe silbergrau.

Optional

16152 Reifenfabrikate und -typen

ANTRIEBSSTRANG

Motor MX-11, 6-Zylinder-Dieselmotor, 10,8 Liter. Leistung 220 kW (299 PS) bei 1675 U/min. Max. Drehmoment 1350 Nm bei 900-1400 U/min.; Schadstoffklasse Euro 6; Leerlauf-Abschaltautomatik, 5 Minuten; Automatisiertes Getriebe, TraXon, 12 Gänge; Getriebeübersetzung 12,92-0,77; Hinterachsübersetzung 2,79.

Optional

04393 Handschaltgetriebe, 9 Gänge
04523 Handschaltgetriebe, 16 Gänge

BREMSANLAGE

Belüftete Scheibenbremsen vorn und hinten. Zweikreis-Druckluftanlage mit elektronischer Steuerung (EBS). Doppelzylinder-Luftkompressor mit beheiztem Trockner und Sparmodus..

Optional

09921 MX-Motorbremse
02715 ZF-Intarder

FAHRGESTELL

Radstand 4,90 m / hinterer Überhang 2,35 m; Längsträgerhöhe 260 mm; Serienmäßige Komponentenanordnung; Auspuffrohr horizontal, niedrig; Aluminiumkraftstofftank 450 l, Höhe 505 mm; AdBlue®-Tank 45 l, linke Fahrgestellseite; Vorderer Unterfahrschutz; Spritzwasserschutz.

Optional

07071 Reserveradhalterung rechts
03323 Rückleuchten mit LEDs

ANHÄNGERAUSRÜSTUNG

Abschlußquerträger.

Optional

07033 Anhängerkupplung Ringfeder D = 13,7
07034 Anhängerkupplung Ringfeder D = 20,0
08026 Anhängerkupplung Rockinger D=13,0
08027 Anhängerkupplung Rockinger D=20,0
07029 D-Wert Querträger D = 13,7
07032 D-Wert Querträger D = 20

039F7701BAAA - 202345C - 18-08-2023

AUFBAUTEN UND AUFBAUVORBEREITUNG

Aufbaustecker an der Fahrerhausfront.

NEBENANTRIEB

Optional

16148 Nebenantriebstypen und -positionen

STROMVERSORGUNG (24 V)

Generator 80 A, Batterien 2x 175 Ah..

Optional

06460 Generator 120 A

08775 Generator 150 A

01257 Batterien 2x 140 Ah

07671 Batterien 2x 210 Ah AGM C-Typ

06440 Batterien 2 x 230 Ah

GESAMTGEWICHT UND ZUGGESAMTGEWICHT

Technisch zul. FGG Fahrgestellgewicht max 19500 kg; Max. Zuggesamtgewicht Antriebsst. 40000 kg Kl. 3.

Optional

00200 Max. Zuggesamtgewicht Antriebsst. 38000 kg Kl. 2

EINSATZBEDINGUNGEN

Luftansaugkanal auf dem Fahrerhausdach.

Optional

08400 Silent-Modus

09961 Zyklon-Luftansaugung hinter dem Fahrerhaus

GARANTIE UND WARTUNG

Garantie Plus - Antriebsstrang, voller Garantieschutz für 1 Jahr auf das Fahrzeug wie vom OE geliefert (außer tatsächliche Verschleißteile), im 2. und 3. Jahr auf den Antriebsstrang bis 300.000 km und Pannenhilfe im 1. Jahr.; ITS-Service.

Optional

08311 Verlängertes Wartungsintervall

Go to DAF.com to configure your own perfect DAF.

039F7701BAAA - 202345C - 18-08-2023

CF 300

FA 4X2 Lkw, Low Deck

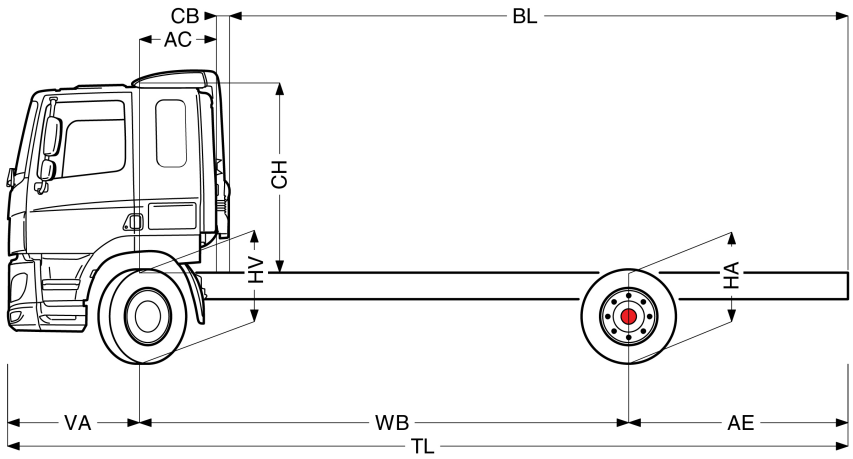

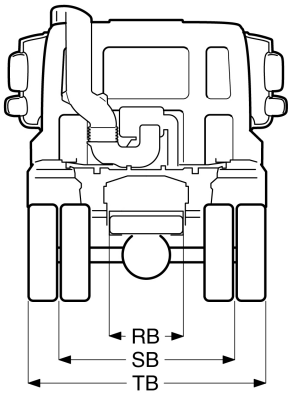

	Wheelbase - AE		Unladen weight[4]			Gross Carrying Capacity			Variable dimensions									
	WB	AE[5]	Front	Rear	Total	Front	Rear	Total	AC	CB[6]	CH[7]	BL[8]	BL	TL	HA[9]	HA[10]	TK [11]	TW[12]
SLEEPER CAB	4,90	2,35	4896	2128	7024	2604	9372	10976	0,82	0,16	1,99	5,71	5,71	8,62	0,88	0,88	16,34	17,74
	5,40	2,65	4942	2265	7208	2558	9235	10792	0,82	0,16	1,99	6,50	6,50	9,42	0,88	0,88	17,65	19,06
	5,70	2,85	4956	2320	7275	2544	9180	10725	0,82	0,16	1,99	6,97	6,97	9,92	0,88	0,88	18,43	19,85
	6,10	3,10	4979	2391	7370	2521	9109	10630	0,82	0,16	1,99	7,60	7,60	10,57	0,88	0,88	19,48	20,91
	WB	AE[5]	Front	Rear	Total	Front	Rear	Total	AC	CB[6]	CH[7]	BL[8]	BL	TL	HA[9]	HA[10]	TK [11]	TW[12]
SPACE CAB	4,90	2,35	5006	2130	7136	2494	9370	10864	0,82	0,16	2,67	5,79	5,79	8,62	0,88	0,88	16,34	17,74
	5,40	2,65	5053	2267	7320	2447	9233	10680	0,82	0,16	2,67	6,58	6,58	9,42	0,88	0,88	17,65	19,06
	5,70	2,85	5066	2321	7387	2434	9179	10613	0,82	0,16	2,67	7,06	7,06	9,92	0,88	0,88	18,43	19,85
	6,10	3,10	5090	2392	7482	2410	9108	10518	0,82	0,16	2,67	7,69	7,69	10,57	0,88	0,88	19,48	20,91

OTHER DIMENSIONS VA: 1,37 HV[13]: 0,89 HV[14]: 0,88 RB: 0,79 SB: 1,82 TB[15]: 2,46

1) Höchstzulässiges Gesamtgewicht entsprechend den gesetzlichen Vorschriften.
2) Höchstzulässiges Gesamtgzuggewicht entsprechend den gesetzlichen Vorschriften.
3) Achslast mit Standardreifengröße.
4) Gewicht von Fahrgestell und Fahrerhaus berechnet mit: Nur Standardausrüstung mit 405 Liter Kraftstoff, 41 Liter AdBlue® und Fahrer mit 75 kg, Toleranz ± 3 %. Änderungen an der Spezifikation haben erhebliche Auswirkungen auf das Fahrzeuggewicht.
5) Weitere AE-Abmessungen für die meisten Radstände erhältlich. Zur Berechnung der Aufbaulänge den Hecküberstand ändern.
6) Dargestelltes CB mit Standardlufteinlass bzw. Auspuff.
7) Fahrerhaushöhe gemessen von Rahmenträger bis geschlossene Dachluke.
8) Kundenspezifische Aufbaulänge mit TOPEC berechnen. Dargestellte Aufbaulänge beruht auf gleichmäßig verteilter Last und bis zur maximalen Achslast beladenem Fahrzeug.
9) Höhe, unbeladen, in Antriebsachsmitte.
10) Höhe, beladen, in Antriebsachsmitte.
11) TK = Wendekreis zwischen Bordsteinkanten.
12) TW = Wendekreis zwischen Wänden.
13) Höhe, unbeladen, in Vorderachsmitte.
14) Höhe, beladen, in Vorderachsmitte.
15) TB ist allgemeine Breite hinten. (am Fahrerhauseinstieg unten 255).

039F7701BAAA - 202345C - 18-08-2023

Depending on the vehicle configuration a specific option may not be possible. The availability and specification of this vehicle may differ per country. For further information please contact the DAF organisation. Pictures and technical illustrations are not binding in detail and can differ from the standard specification. Subject to modification without prior notice.