Specification sheet

XB 190

FA 4X2 Lkw, 12t

ENGINES
XB NewGen 190 PX-5 (139 kW / 189 hp)
XB NewGen 210 PX-5 (153 kW / 208 hp)
XB NewGen 230 PX-7 (167 kW / 227 hp)
XB NewGen 260 PX-7 (189 kW / 257 hp)

GVM[1)]	GCM[2)]
11990 kg	11990 kg
Max. front 4480 kg	
Max. rear 8480 kg	

039F3802BBAA - 202345C - 18-08-2023

DAF Austria Ges.m.b.H., A-2355 Wr. Neudorf, www.daftrucks.at

FAHRERHAUS AUßEN

Day Cab mit Stoßfänger aus Stahl, getönten Scheiben und elektrischen Fensterhebern. Elektrisch beheizbare Hauptspiegel und Weitwinkelspiegel. Fahrerhausbreite 2130 mm.; Elektrisch verstellbare Spiegel; Spiegelhalterungen, Aufbau 2,50 - 2,60 m; Frontspiegel; Rückfahrkamera, vorbereitet.

Optional

02576 Verlängertes Day Cab
02106 Fernfahrerhaus
01173 Fahrerhausaufhängung mechanisch
01605 Fahrerhausfederung mechanisch verstärkt
09983 Nebelleuchten
09984 Nebelleuchten und Kurven-/Abbiegelicht
06629 2 Rundumleuchten
02083 Zwei Rundumleuchten, LED
07343 Bordsteinfenster Beifahrertür
00915 Seite nicht verglast / hinten einfach verglast
09101 Grün getönte Scheiben, beheizt
03605 Spiegelhalterungen, Aufbau 2,10 - 2,29 m
09282 Spiegelhalterungen, Aufbau 2,30 - 2,40 m
09283 Spiegelhalterungen, Aufbau 2,40 - 2,50 m

AERODYNAMIK

Optional

09286 Dachspoiler vorbereitet
06776 Einstellbarer Dachspoiler
07109 Einstellbarer, hoher Dachspoiler (Satz)
07092 Einstellbarer, niedriger Dachspoiler (Satz)
09287 Vorbereitung Seitenfender
07112 Seitenfender, lang (Satz)

LACKIERUNG

; Scheinwerfereinf. u. Stoßfänger: Stone Grey; Fahrerhausstufen und Kotflügel Stone Grey; Fahrgestellfarbe grau..

Optional

06485 Scheinwerfereinf. u. Stoßfänger: Fahrerhausfarbe
01109 Fahrerhausstufen und Radkästen in Fahrerhausfarbe
16153 Fahrerhaus- und Fahrgestelllackierungen

FAHRERHAUS, INNENAUSSTATTUNG

Linkslenkung; Mechanische Lenksäulenverriegelung; Fahrersitz: luftgefedert; Beifahrersitz: Fest, Velours; Motortunnel-Ablagefach.

Optional

09271 Lenkrad, Leder, Farbe schwarz
03516 Pneumatische Lenksäulenverriegelung
00967 Rote Sicherheitsgurte
16158 Sitzausfuehrungen
04346 Untere Schlafliege, Normalhöhe
03703 Standheizung Air Top 2000
04246 Dachluke mit manueller Bedienung
04258 Dachluke mit Elektrobedienung

KOMMUNIKATION UND FAHRMANAGEMENT

FMS-Anschluss, vorbereitet; Digit. Fahrtenschreiber, Stoneridge 1C, Vers. G2V2; Driver Performance Assistant.

Optional

07706 Ohne DAF Connect
16155 Audioanlagenhersteller und -typen

SICHERHEIT UND SCHUTZ

Geschwindigkeitsbegrenzungs-Erkennung; DAF Drowsiness Detection; Anfahrassistent.

Optional

08631 Airbag (Fahrer) und 2 Gurtstraffer
07414 Rückfahrwarnung mit selbsteinstellender Lautstärke
01723 Ohne Rückfahrwarnanlage
16156 EU-ADR-Sicherheitsausruestungen

FEDERUNG UND ACHSEN

Vorne: 4,50 t, Parabel, F48; Hinterachse: 8,50 t, Parabel, SR8.22.

Optional

02466 Tragfähigkeit Vorderachse 4,00 t
01372 Luftfederung hinten
00369 Parabelfederung hinten, asymmetrisch
02450 Tragfähigkeit Hinterachse 7,20 t

RÄDER UND REIFEN

Vorderachse(n): 245/70R17.5; Angetriebene Hinterachse(n): 245/70R17.5; Goodyear; Radzierringe silbergrau.

Optional

06764 Radzierringe schwarz
16152 Reifenfabrikate und -typen

ANTRIEBSSTRANG

Motor PX-5, 4-Zylinder-Dieselmotor, 4,5 Liter. Leistung 139 kW (189 PS) bei 2300 U/min. Max. Drehmoment 745 Nm bei 1200–1700 U/min.; Schadstoffklasse Euro 6; Handschaltgetriebe, 6 Gänge; Getriebeübersetzung 6,58-0,78; Hinterachsübersetzung 3,31.

Optional

07667 Automatikgetriebe PowerLine, 8-Gang
09888 5-Gang-Automatikgetriebe
01879 Hinterachsübersetzung 3,73
02800 Hinterachsübersetzung 4,10
02808 Hinterachsübersetzung 4,56
02809 Hinterachsübersetzung 5,13
02843 Mechanische Differentialsperre

BREMSANLAGE

Auspuffbremse.

Optional

06195 Feststellbremsbetätigung mit Prüfstellung
09524 Steuerung Feststellbremse m. gespr. Warnmeldung
09525 Feststellbremsbetätigung mit Prüfst. u. Warnhinw.

FAHRGESTELL

Radstand 3,55 m / hinterer Überhang 1,98 m; Längsträgerhöhe 210 mm; EAS-Einheit re, Abführung re nach hinten weis.; Batteriekasten links, keine Reserveradhalterung; Kraftstoffbehälter aus Kunststoff, 110 l; Tank für AdBlue® 30 l, rechte Fahrgestellseite; Spritzwasserschutz.

Optional

04426 Batterien li., Reserveradhalterung hint. Überhang
04439 Batteriekasten links, Ersatzradhalter rechts
01623 Hinterer Unterfahrschutz
02011 Reserveradhalter im hinteren Überhang
07071 Reserveradhalterung rechts
03323 Rückleuchten mit LEDs

ANHÄNGERAUSRÜSTUNG

Abschlußquerträger.

039F3802BBAA - 202345C - 18-08-2023

Optional

06779 Querträger D85-Dc70-V25, ohne Kupplung, montiert

06657 Quertr. D85-Dc70-V25, Kuppl. D85, montiert

04661 D-Wert Querträger D = 8,5

AUFBAUTEN UND AUFBAUVORBEREITUNG

Kein Aufbauherstellermodul (BBM); Aufbaustecker am Fahrgestell; Standard-Lochmuster zur Aufbaubefestigung.

Optional

09952 Aufbauherstellermodul (BBM) Full

06691 Aufbaustecker an der Fahrerhausfront

02950 Aufbaustecker für Hydraulikplattform

09240 Aufbaustecker für Müllfahrzeuge

01502 Ohne Seitenmarkierungsleuchten

07487 Befestigung von Aufbauten BAM 1, lose Konsolen

07488 Befestigung von Aufbauten BAM 3, lose Konsolen

NEBENANTRIEB

Optional

06624 Indirekter Nebenantrieb Motorvorderseite

06785 Nebenantr. Motorvorders., Vorb. Generator 22,5ákW

06282 Nebenantr. Motor hi, 13 h, kontin., Pumpenantrieb

16148 Nebenantriebstypen und -positionen

STROMVERSORGUNG (24 V)

Generator 80 A, Batterien 2x 125 Ah..

Optional

01897 Generator 100 A

08797 Batterien 2x 175 Ah

GESAMTGEWICHT UND ZUGGESAMTGEWICHT

Technisch zul. FGG Fahrgestellgewicht max 11990 kg; Technisch zul. ZGG Antriebstrang gleich FGG.

Optional

01072 Technisch zul. FGG Fahrgestellgewicht max 10000 kg

08012 Technisch zul. FGG Fahrgestellgewicht max 12000 kg

00054 Max. Zuggesamtgewicht Antriebsst. 18000 kg

00728 Max. Zuggesamtgewicht Antriebsst. 20000 kg

08629 Max. Zuggesamtgewicht Antriebsst. 22000 kg

03700 Technisch zul. FGG Anstriebsstr. = ZGG+ 3500 kg

EINSATZBEDINGUNGEN

Wasserabscheider, beheizt; Luftansaugung unten.

Optional

01282 Gemäßigtes Klima

04256 Wasserabscheider, nicht beheizt

04482 Luftansaugung oben, hinter dem Fahrerhaus

09960 Luftansaugkanal auf dem Fahrerhausdach

AUSLIEFERUNG DES FAHRZEUGS

Standard-Werkzeugsatz.

Optional

06491 Werkzeugsatz Osteuropa

Go to DAF.com to configure your own perfect DAF.

039F3802BBAA - 202345C - 18-08-2023

XB 190

FA 4X2 Lkw, 12t

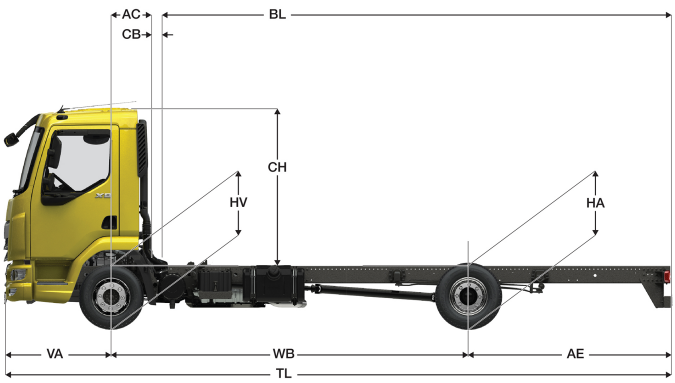

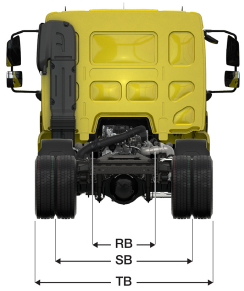

	Wheelbase - AE		Unladen weight[4]			Gross Carrying Capacity			Variable dimensions									
	WB	AE[5]	Front	Rear	Total	Front	Rear	Total	AC	CB[6]	CH[7]	BL[8]	BL	TL	HA[9]	HA[10]	TK [11]	TW[12]
DAY CAB	3,15	1,73	2453	942	3395	2027	7538	8595	0,33	0,12	1,84	3,90	4,64	6,16	0,98	0,88	10,82	12,14
	3,55	1,98	2461	965	3426	2019	7515	8564	0,33	0,12	1,84	4,52	5,34	6,81	0,98	0,88	11,79	13,13
	3,90	2,23	2464	983	3447	2016	7497	8543	0,33	0,12	1,84	5,05	5,96	7,41	0,98	0,88	12,64	14,00
	4,30	2,43	2474	1007	3480	2006	7473	8510	0,33	0,12	1,84	5,66	6,66	8,01	0,98	0,89	13,62	14,99
	4,65	2,75	2475	1029	3504	2005	7451	8486	0,33	0,12	1,84	6,19	7,28	8,68	0,98	0,88	14,48	15,87
	5,00	2,83	2491	1044	3535	1989	7436	8455	0,33	0,12	1,84	6,74	7,90	9,11	0,98	0,89	15,34	16,74
	5,40	2,43	2518	1031	3549	1962	7449	8441	0,33	0,12	1,84	7,37	8,64	9,11	0,98	0,92	16,32	17,74
	5,70	2,41	2532	1039	3571	1948	7441	8419	0,33	0,12	1,84	7,84	9,20	9,39	0,98	0,92	17,06	18,48
	6,10	2,65	2539	1059	3598	1941	7421	8392	0,33	0,12	1,84	8,46	9,90	10,03	0,98	0,92	18,05	19,48
	6,40	2,80	2548	1077	3624	1932	7403	8366	0,33	0,12	1,84	8,92	10,44	10,48	0,98	0,92	18,79	20,23
	6,70	3,00	2554	1098	3652	1926	7382	8338	0,33	0,12	1,84	9,39	10,98	10,98	0,98	0,92	19,54	20,98
	WB	AE[5]	Front	Rear	Total	Front	Rear	Total	AC	CB[6]	CH[7]	BL[8]	BL	TL	HA[9]	HA[10]	TK [11]	TW[12]
SLEEPER CAB	3,55	1,98	2602	948	3550	1878	7532	8440	0,73	0,07	1,94	3,91	4,74	6,81	0,98	0,87	11,79	13,13
	3,90	2,23	2604	967	3571	1876	7513	8419	0,73	0,07	1,94	4,45	5,38	7,41	0,98	0,87	12,64	14,00
	4,30	2,43	2612	992	3604	1868	7488	8386	0,73	0,07	1,94	5,07	6,09	8,01	0,98	0,87	13,62	14,99
	4,65	2,75	2612	1016	3628	1868	7464	8362	0,73	0,07	1,94	5,60	6,71	8,68	0,98	0,87	14,48	15,87
	5,00	2,83	2628	1032	3659	1852	7448	8331	0,73	0,07	1,94	6,16	7,36	9,11	0,98	0,88	15,34	16,74
	5,40	2,43	2653	1020	3673	1827	7460	8317	0,73	0,07	1,94	6,81	8,11	9,11	0,98	0,91	16,32	17,74
	5,70	2,41	2667	1028	3695	1813	7452	8295	0,73	0,07	1,94	7,29	8,66	9,39	0,98	0,92	17,06	18,48
	6,10	2,65	2673	1049	3722	1807	7431	8268	0,73	0,07	1,94	7,91	9,39	10,03	0,98	0,92	18,05	19,48
	6,40	2,80	2681	1067	3748	1799	7413	8242	0,73	0,07	1,94	8,39	9,94	10,48	0,98	0,92	18,79	20,23
	6,70	3,00	2687	1089	3776	1793	7391	8214	0,73	0,07	1,94	8,86	10,48	10,98	0,98	0,92	19,54	20,98

OTHER DIMENSIONS VA: 1,28 HV[13]: 0,92 HV[14]: 0,86 RB: 0,86 SB: 1,74 TB[15]: 2,32

1) Höchstzulässiges Gesamtgewicht entsprechend den gesetzlichen Vorschriften.
2) Höchstzulässiges Gesamtgzuggewicht entsprechend den gesetzlichen Vorschriften.
3) Achslast mit Standardreifengröße.
4) Gewicht von Fahrgestell und Fahrerhaus berechnet mit: Nur Standardausrüstung mit 99 Liter Kraftstoff, 27 Liter AdBlue® und Fahrer mit 75 kg, Toleranz ± 3 %. Änderungen an der Spezifikation haben erhebliche Auswirkungen auf das Fahrzeuggewicht.
5) Weitere AE-Abmessungen für die meisten Radstände erhältlich. Zur Berechnung der Aufbaulänge den Hecküberstand ändern.
6) Dargestelltes CB mit Standardlufteinlass bzw. Auspuff.
7) Fahrerhaushöhe gemessen von Rahmenträger bis geschlossene Dachluke.
8) Kundenspezifische Aufbaulänge mit TOPEC berechnen. Dargestellte Aufbaulänge beruht auf gleichmäßig verteilter Last und bis zur maximalen Achslast beladenem Fahrzeug.
9) Höhe, unbeladen, in Antriebsachsmitte.
10) Höhe, beladen, in Antriebsachsmitte.
11) TK = Wendekreis zwischen Bordsteinkanten.
12) TW = Wendekreis zwischen Wänden.
13) Höhe, unbeladen, in Vorderachsmitte.
14) Höhe, beladen, in Vorderachsmitte.
15) TB ist allgemeine Breite hinten. (an der Mitte der Vorderachse 255).

Depending on the vehicle configuration a specific option may not be possible. The availability and specification of this vehicle may differ per country. For further information please contact the DAF organisation. Pictures and technical illustrations are not binding in detail and can differ from the standard specification. Subject to modification without prior notice.

039F3802BBAA - 202345C - 18-08-2023