Specification sheet

XB 190

FA 4X2 Lkw, 10t

ENGINES
XB NewGen 190 PX-5 (139 kW / 189 hp)
XB NewGen 210 PX-5 (153 kW / 208 hp)
XB NewGen 230 PX-7 (167 kW / 227 hp)
XB NewGen 260 PX-7 (189 kW / 257 hp)

GVM[1)]	GCM[2)]
10000 kg	10000 kg
Max. front 4000 kg	
Max. rear 7200 kg	

039F3802BAAA - 202545A - 10-07-2025

DAF Austria Ges.m.b.H., A-2355 Wr. Neudorf, www.daftrucks.at

FAHRERHAUS AUßEN

Day Cab mit Stoßfänger aus Stahl, getönten Scheiben und elektrischen Fensterhebern. Elektrisch beheizbare Hauptspiegel und Weitwinkelspiegel. Fahrerhausbreite 2130 mm.; Elektrisch verstellbare Spiegel; Spiegelhalterungen, Aufbau 2,50 - 2,60 m; Frontspiegel; Rückfahrkamera.

Optional

02576 Verlängertes Day Cab
02106 Fernfahrerhaus
01173 Fahrerhausaufhängung mechanisch
01605 Fahrerhausfederung mechanisch verstärkt
09983 Nebelleuchten
09984 Nebelleuchten und Kurven-/Abbiegelicht
06629 2 Rundumleuchten
02083 Zwei Rundumleuchten, LED
07343 Bordsteinfenster Beifahrertür
00915 Seite nicht verglast / hinten einfach verglast
09101 Grün getönte Scheiben, beheizt
03605 Spiegelhalterungen, Aufbau 2,10 - 2,29 m
09282 Spiegelhalterungen, Aufbau 2,30 - 2,40 m
09283 Spiegelhalterungen, Aufbau 2,40 - 2,50 m

AERODYNAMIK

Optional

09286 Dachspoiler vorbereitet
06776 Einstellbarer Dachspoiler
07109 Einstellbarer, hoher Dachspoiler (Satz)
07092 Einstellbarer, niedriger Dachspoiler (Satz)
09287 Vorbereitung Seitenfender
07112 Seitenfender, lang (Satz)

LACKIERUNG

; Scheinwerfereinf. u. Stoßfänger: Stone Grey; Fahrerhausstufen und Kotflügel Stone Grey; Fahrgestellfarbe grau..

Optional

06485 Scheinwerfereinf. u. Stoßfänger: Fahrerhausfarbe
01109 Fahrerhausstufen und Radkästen in Fahrerhausfarbe
16153 Fahrerhaus- und Fahrgestelllackierungen

FAHRERHAUS, INNENAUSSTATTUNG

Linkslenkung; Mechanische Lenksäulenverriegelung; Fahrersitz: luftgefedert; Beifahrersitz: Fest, Velours; Motortunnel-Ablagefach.

Optional

09271 Lenkrad, Leder, Farbe schwarz
03516 Pneumatische Lenksäulenverriegelung
00967 Rote Sicherheitsgurte
16158 Sitzausfuehrungen
04346 Untere Schlafliege, Normalhöhe
03703 Standheizung Air Top 2000
04246 Dachluke mit manueller Bedienung
04258 Dachluke mit Elektrobedienung

KOMMUNIKATION UND FAHRMANAGEMENT

FMS-Anschluss, vorbereitet; Digit. Fahrtenschreiber, Stoneridge, Vers. G2V2A; Driver Performance Assistant.

Optional

16155 Audioanlagenhersteller und -typen

SICHERHEIT UND SCHUTZ

Geschwindigkeitsbegrenzungs-Erkennung; DAF Drowsiness Detection; Anfahrassistent.

Optional

08631 Airbag (Fahrer) und 2 Gurtstraffer
07414 Rückfahrwarnung mit selbsteinstellender Lautstärke
01723 Ohne Rückfahrwarnanlage
16156 EU-ADR-Sicherheitsausruestungen

FEDERUNG UND ACHSEN

Vorderachstyp 45N. Parabolische Blattfederung mit Stoßdämpfern und Stabilisator. Technisch zulässige Belastung 4,0 Tonnen.; Einfach untersetzte angetriebene Hinterachse, Typ SR8.14, mit Parabelfederung, einschließlich Stoßdämpfern und Stabilisator. Technisch zulässige Belastung 7,20 t..

Optional

00823 Hinten: 7,20 t, Parabel, asymm., SR8.14
00871 Hinten: 7,20 t, Luftfederung, SR8.14
01372 Luftfederung hinten
00369 Parabelfederung hinten, asymmetrisch

RÄDER UND REIFEN

Vorderachse(n): 245/70R17.5; Angetriebene Hinterachse(n): 245/70R17.5; Goodyear; Radzierringe silbergrau.

Optional

06764 Radzierringe schwarz
16152 Reifenfabrikate und -typen

ANTRIEBSSTRANG

Motor PX-5, 4-Zylinder-Dieselmotor, 4,5 Liter. Leistung 139 kW (189 PS) bei 2300 U/min. Max. Drehmoment 745 Nm bei 1200–1700 U/min.; Schadstoffklasse Euro 6; Automatikgetriebe PowerLine, 8-Gang; Getriebeübersetzung 4,89-0,64; Hinterachsübersetzung 3,31.

Optional

08827 Handschaltgetriebe, 6 Gänge
09888 5-Gang-Automatikgetriebe
01879 Hinterachsübersetzung 3,73
02800 Hinterachsübersetzung 4,10
02808 Hinterachsübersetzung 4,56
03042 Hinterachsübersetzung 4,88
02843 Mechanische Differentialsperre

BREMSANLAGE

Auspuffbremse.

Optional

06195 Feststellbremsbetätigung mit Prüfstellung
09524 Steuerung Feststellbremse m. gespr. Warnmeldung
09525 Feststellbremsbetätigung mit Prüfst. u. Warnhinw.

FAHRGESTELL

Radstand 3,55 m / hinterer Überhang 1,98 m; Längsträgerhöhe 210 mm; EAS-Einheit re, Abführung re nach hinten weis.; Batteriekasten links, keine Reserveradhalterung; Kraftstoffbehälter aus Kunststoff, 110 l; Tank für AdBlue® 30 l, rechte Fahrgestellseite; Spritzwasserschutz.

Optional

04426 Batterien li., Reserveradhalterung hint. Überhang
04439 Batteriekasten links, Ersatzradhalter rechts
01623 Hinterer Unterfahrschutz
02011 Reserveradhalter im hinteren Überhang
07071 Reserveradhalterung rechts
03323 Rückleuchten mit LEDs

039F3802BAAA - 202545A - 10-07-2025

ANHÄNGERAUSRÜSTUNG

Abschlussquerträger, D-Wert = 0 kN.

Optional

06779 Querträger D85-Dc70-V25, ohne Kupplung, montiert

02371 Quertr. D85-Dc70-V25, Kuppl. D85 A, montiert

06657 Quertr. D85-Dc70-V25, Kuppl. D85 B, montiert

04661 D-Wert Querträger D = 8,5

AUFBAUTEN UND AUFBAUVORBEREITUNG

Aufbaustecker am Fahrgestell; Standard-Lochmuster zur Aufbaubefestigung.

Optional

02950 Aufbaustecker für Hydraulikplattform

09240 Anwendungssteckverbinder für Müllfahrz. (EN1501-1)

01502 Ohne Seitenmarkierungsleuchten

07487 Befestigung von Aufbauten BAM 1, lose Konsolen

07488 Befestigung von Aufbauten BAM 3, lose Konsolen

NEBENANTRIEB

Optional

06624 Indirekter Nebenantrieb Motorvorderseite

06785 Nebenantr. Motorvorders., Vorb. Generator 22,5ákW

06282 Nebenantr. Motor hi, 13 h, kontin., Pumpenantrieb

02234 PTO Mot. hi. 13 h, Pumpenantr, o. Strg, max. 30 kW

16148 Nebenantriebstypen und -positionen

STROMVERSORGUNG (24 V)

Generator 100 A, Batterien 2 x 175 Ah..

Optional

02544 Generator 80 A

01906 Batterien 2x 125 Ah

GESAMTGEWICHT UND ZUGGESAMTGEWICHT

Technisch zul. FGG Fahrgestellgewicht max 10000 kg; Technisch zul. ZGG Antriebstrang gleich FGG.

Optional

00728 Max. Zuggesamtgewicht Antriebsst. 20000 kg

03700 Technisch zul. FGG Anstriebsstr. = ZGG+ 3500 kg

EINSATZBEDINGUNGEN

Wasserabscheider, beheizt; Luftansaugung unten.

Optional

01282 Gemäßigtes Klima

04256 Wasserabscheider, nicht beheizt

04482 Luftansaugung oben, hinter dem Fahrerhaus

09960 Luftansaugkanal auf dem Fahrerhausdach

AUSLIEFERUNG DES FAHRZEUGS

Standard-Werkzeugsatz.

Optional

06491 Werkzeugsatz Osteuropa

039F3802BAAA - 202545A - 10-07-2025

Go to DAF.com to configure your own perfect DAF.

XB 190

FA 4X2 Lkw, 10t

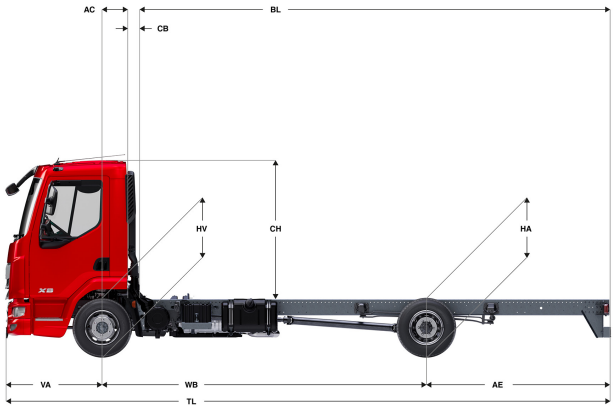

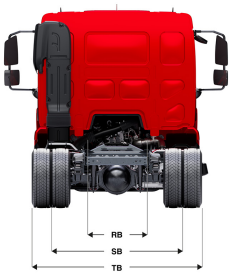

	Wheelbase - AE		Unladen weight[4]			Gross Carrying Capacity			Variable dimensions									
	WB	AE[5]	Front	Rear	Total	Front	Rear	Total	AC	CB[6]	CH[7]	BL[8]	BL	TL	HA[9]	HA[10]	TK [11]	TW[12]
DAY CAB	3,15	1,73	2582	1117	3699	1418	6083	6301	0,33	0,12	1,84	4,00	5,19	6,17	0,97	0,97	10,82	12,15
	3,55	1,98	2622	1151	3772	1378	6049	6228	0,33	0,12	1,84	4,64	6,01	6,82	0,97	0,98	11,79	13,15
	3,90	2,23	2629	1165	3794	1371	6035	6206	0,33	0,12	1,84	5,19	6,69	7,42	0,97	0,97	12,64	14,02
	4,30	2,43	2642	1182	3825	1358	6018	6175	0,33	0,12	1,84	5,83	7,49	8,02	0,97	0,98	13,62	15,01
	4,65	2,75	2646	1202	3848	1354	5998	6152	0,33	0,12	1,84	6,38	8,17	8,69	0,97	0,98	14,48	15,88
	5,00	2,83	2659	1209	3867	1341	5991	6133	0,33	0,12	1,84	6,93	8,87	9,12	0,97	0,98	15,34	16,76
	5,40	2,43	2687	1194	3880	1313	6006	6120	0,33	0,12	1,84	7,60	9,70	9,12	0,97	1,00	16,32	17,75
	5,70	2,41	2702	1200	3902	1298	6000	6098	0,33	0,12	1,84	8,09	10,31	9,40	0,97	1,00	17,06	18,50
	6,10	2,65	2711	1218	3929	1289	5982	6071	0,33	0,12	1,84	8,73	11,12	10,04	0,97	1,00	18,05	19,50
	6,40	2,80	2720	1235	3956	1280	5965	6044	0,33	0,12	1,84	9,20	11,73	10,49	0,97	1,00	18,79	20,25
	6,70	3,00	2728	1255	3983	1272	5945	6017	0,33	0,12	1,84	9,69	12,34	10,99	0,97	1,00	19,54	21,00
	WB	AE[5]	Front	Rear	Total	Front	Rear	Total	AC	CB[6]	CH[7]	BL[8]	BL	TL	HA[9]	HA[10]	TK [11]	TW[12]
SLEEPER CAB	3,55	1,98	2764	1133	3896	1236	6067	6104	0,73	0,07	1,87	4,08	5,46	6,82	0,97	0,97	11,79	13,15
	3,90	2,23	2769	1149	3918	1231	6051	6082	0,73	0,07	1,87	4,64	6,16	7,42	0,97	0,97	12,64	14,02
	4,30	2,43	2781	1168	3949	1219	6032	6051	0,73	0,07	1,87	5,29	6,97	8,02	0,97	0,97	13,62	15,01
	4,65	2,75	2783	1189	3972	1217	6011	6028	0,73	0,07	1,87	5,84	7,68	8,69	0,97	0,97	14,48	15,88
	5,00	2,83	2795	1196	3991	1205	6004	6009	0,73	0,07	1,87	6,41	8,39	9,12	0,97	0,98	15,34	16,76
	5,40	2,43	2822	1182	4004	1178	6018	5996	0,73	0,07	1,87	7,10	9,24	9,12	0,97	1,00	16,32	17,75
	5,70	2,41	2837	1189	4026	1163	6011	5974	0,73	0,07	1,87	7,60	9,87	9,40	0,97	1,00	17,06	18,50
	6,10	2,65	2845	1208	4053	1155	5992	5947	0,73	0,07	1,87	8,25	10,70	10,04	0,97	1,00	18,05	19,50
	6,40	2,80	2854	1226	4080	1146	5974	5920	0,73	0,07	1,87	8,73	11,32	10,49	0,97	1,00	18,79	20,25
	6,70	3,00	2861	1246	4107	1139	5954	5893	0,73	0,07	1,87	9,23	11,94	10,99	0,97	1,00	19,54	21,00

OTHER DIMENSIONS	VA: 1,29	HV[13]: 0,92	HV[14]: 0,87	RB: 0,86	SB: 1,75	TB[15]: 2,33

1) Höchstzulässiges Gesamtgewicht entsprechend den gesetzlichen Vorschriften.
2) Höchstzulässiges Gesamtgzuggewicht entsprechend den gesetzlichen Vorschriften.
3) Achslast mit Standardreifengröße.
4) Gewicht von Fahrgestell und Fahrerhaus berechnet mit: Nur Standardausrüstung mit 99 Liter Kraftstoff, 27 Liter AdBlue® und Fahrer mit 75 kg, Toleranz ± 3 %. Änderungen an der Spezifikation haben erhebliche Auswirkungen auf das Fahrzeuggewicht.
5) Weitere AE-Abmessungen für die meisten Radstände erhältlich. Zur Berechnung der Aufbaulänge den Hecküberstand ändern.
6) Dargestelltes CB mit Standardlufteinlass bzw. Auspuff.
7) Fahrerhaushöhe gemessen von Rahmenträger bis geschlossene Dachluke.
8) Kundenspezifische Aufbaulänge mit TOPEC berechnen. Dargestellte Aufbaulänge beruht auf gleichmäßig verteilter Last und bis zur maximalen Achslast beladenem Fahrzeug.
9) Höhe, unbeladen, in Antriebsachsmitte.
10) Höhe, beladen, in Antriebsachsmitte.
11) TK = Wendekreis zwischen Bordsteinkanten.
12) TW = Wendekreis zwischen Wänden.
13) Höhe, unbeladen, in Vorderachsmitte.
14) Höhe, beladen, in Vorderachsmitte.
15) TB ist allgemeine Breite hinten. (an der Mitte der Vorderachse 255).

039F3802BAAA - 202545A - 10-07-2025

Depending on the vehicle configuration a specific option may not be possible. The availability and specification of this vehicle may differ per country. For further information please contact the DAF organisation. Pictures and technical illustrations are not binding in detail and can differ from the standard specification. Subject to modification without prior notice.