Specification sheet

XF 430

FTM 8X4 Sattelzugmaschine

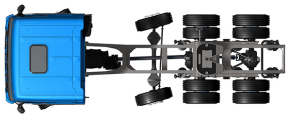

ENGINES
XF 430 MX-13 (315 kW / 428 PS)
XF 480 MX-13 (355 kW / 483 PS)
XF 530 MX-13 (390 kW / 530 PS)

GVM[1)]	GCM[2)]
31000 kg	44000 kg
Max. front 8000 kg	
Max. rear 23000 kg	

039G0789AAAA - 202345C - 18-08-2023

DAF Austria Ges.m.b.H., A-2355 Wr. Neudorf, www.daftrucks.at

FAHRERHAUS AUßEN

Space Cab mit Stoßfänger aus galvanisiertem Stahl, getönten Scheiben und elektrischen Fensterhebern. Elektrisch beheizbare Hauptspiegel und Weitwinkelspiegel. Fahrerhausbreite 2490 mm.; Fahrerhausaufhängung mechanisch; LED-Tagfahrleuchten; Frontspiegel; Zentralverriegelung, 2 Schlüssel, 2 Fernbedien..

Optional

03710 Fahrerhaus - Comfort Cab
01760 Fahrerhaus - Super Space Cab
01226 Fahrerhaus luftgefedert
01174 Sonnenblende außen 'grün lichtdurchlässig'
00847 Signalhörner, 1 Satz
09006 Signalhörner, 2 Sätze
08020 LED-Scheinwerfer
09982 Ohne Zusatzleuchten im Stoßfänger
09984 Nebelleuchten und Kurven-/Abbiegelicht
06593 Skylights
06628 1 Rundumleuchte, Beifahrerseite
06627 1 Rundumleuchte, Fahrerseite
06629 2 Rundumleuchten

AERODYNAMIK

Optional

08823 Einstellb. Dachspoiler für Space Cab; über 4 m (!)
06776 Einstellbarer Dachspoiler
08822 Einstellbarer Dachspoiler für Space Cab
06160 Fester Dachspoiler für Super Space Cab
06904 Fester Dachspoiler, Gesamthöhe über 4 m
07401 Kurbel für Dachspoiler
04906 Seitenfender

LACKIERUNG

Fahrerhausfarbe H3279 Brillantweiß; Scheinwerfereinf. u. Stoßfänger: Brilliant White; Fahrgestellfarbe grau..

FAHRERHAUS, INNENAUSSTATTUNG

Farbgebung der Innenraumverkleidung Dark Sand; Fahrerhaus, Innenraumverzierung Delta schwarz; Fahrersitz: Comfort Air; Beifahrersitz: Basic; Untere Schlafliege ohne Schublade; Gepäckfach; Automatische Temperaturregelung und Klimaanlage; Wasser-Standheizung; Pollenfilter.

Optional

07152 Farbgebung der Innenraumverkleidung Exclusive
07592 Gestaltung Fahrerhausinnenraum, Argenta
07591 Gestaltung Fahrerhausinnenraum, Rustica
07733 Fahrersitz: Luxury Air
07736 Fahrersitz: Super Air
07737 Fahrersitz: Xtra Leather Air
07741 Beifahrersitz: Comfort Air
07743 Beifahrersitz: Luxury Air
07746 Beifahrersitz: Super Air
07748 Beifahrersitz: Xtra Leather Air
00967 Rote Sicherheitsgurte
06539 Kühlbox bzw. Kühlschrank
09603 Untere Schlafliege mit Schublade 65 Liter
06784 Xtra Comfort Matratze untere Schlafliege
01065 Keine obere Schlafliege/kein Gepäckfach
01066 Obere Schlafliege
06676 PL-Leuchten im Fahrerhausdachhimmel
06970 Automatische Fahrerhaus -Klimaregelung

KOMMUNIKATION UND FAHRMANAGEMENT

Digit. Fahrtenschreiber, Stoneridge 1C, Vers. G2V2; Geschw.-begr.-Einst. 85 km/h; ECO aus 90 km/h; Antennen: Radio, 2x Mobilfunk, GNSS; Adaptive Cruise Control mit FCW und AEBS-3; Driver Performance Assistant.

Optional

09681 Vorbereitung für Maut
07117 Radio/USB-Player, zwei Lautsprecher
09908 Tempomat
09909 Adaptiver Tempomat (ACC) mit FCW
06991 Predictive Cruise Control
06992 Predictive Cruise Control lite

SICHERHEIT UND SCHUTZ

Spurwechsel-Warnsystem; Elektronische Stabilitätsregelung (VSC); Basis-Wegfahrsperre.

Optional

08631 Airbag (Fahrer) und 2 Gurtstraffer
07011 DAF Night Lock
02178 Batterietrennschalter
09828 Frontsicht-Kamerasystem
09827 Seitenkamerasystem
01725 Rückfahrwarnanlage

FEDERUNG UND ACHSEN

Tragfähigkeit Vorderachsen 8,00 t + 8,00 t; Hinten: 2 x 13,00 t, Luftfederung, SR1360T.

Optional

03467 Tragfähigkeit Vorderachsen 9,00 t + 8,00 t
07494 Hinterachse HR1670T
01601 Trapezfederung hinten
08191 Achslastüberwachung

RÄDER UND REIFEN

Vorderachse(n): 315/80 R22.5; 2. Vorder- oder Vorlaufachse: 315/80 R22.5; Angetriebene Hinterachse(n): 295/80R22.5; 2. angetriebene Hinter-/Nachlaufachse: 295/80R22.5; Stahlscheibenräder, silbergrau; Radzierringe silbergrau.

Optional

16152 Reifenfabrikate und -typen

ANTRIEBSSTRANG

Motor MX-13, 6-Zylinder-Dieselmotor mit mehrstufigem Drehmoment, 12,9 Liter. Leistung: 315 kW - 428 PS bei 1600 U/min. Maximales Drehmoment: 2300 Nm bei 900-1125 U/min.; Schadstoffklasse Euro 6; Leerlauf-Abschaltautomatik, 5 Minuten; Automatisiertes Getriebe, TraXon, 12 Gänge; Getriebeübersetzung 16,69-1,00; Hinterachsübersetzung 2,83; Antriebsschlupfregelung (ASR).

Optional

04523 Handschaltgetriebe, 16 Gänge
07103 Automatisiertes Getriebe, TraXon, 16 Gänge
02314 Getriebe (Schongang)

BREMSANLAGE

Auspuffbremse; Feststellbremsbetätigung mit Prüfstellung; Belüftete Scheibenbremsen vorn und hinten. Zweikreis-Druckluftanlage mit elektronischer Steuerung (EBS). Doppelzylinder-Luftkompressor mit beheiztem Trockner und Sparmodus..

Optional

09921 MX-Motorbremse
02715 ZF-Intarder

FAHRGESTELL

Radstand 4,65 m/hinterer Überhang 1,65 m; Längsträgerhöhe 310 mm; Auspuffrohr horizontal, niedrig; Batteriek. hinter Fahrerh., keine Reserveradhalt.; Aluminiumkraftstofftank 430 l rechts, Höhe 620 mm; AdBlue®-Tank 90 l, am linken Kotflügel; Vorderer Unterfahrschutz; Laufsteg mit Trittstufe; Ohne hintere Kotflügel; Spritzwasserschutz; Arbeitsscheinwerfer, LED.

039G0789AAAA - 202345C - 18-08-2023

Optional

16157 Kraftstofftankmaterial und -Hoehe

03323 Rückleuchten mit LEDs

ANHÄNGERAUSRÜSTUNG

Sattelkupplung JOST, Typ JSK37C, Gusseisen, Höhe 150 mm mit Befestigungsplatte 26 mm. Durchmesser des Achsschenkelbolzen 2 Zoll; KA-Sattelvormaß 372,5 mm; Pneumatikanschluß für Anhänger, Drehkupplung; Elektroanschluß 24 V / 2x 7polig; Staufach für Anhängerverbindungen.

Optional

16151 Sattelkupplungsfabrikate und -Hoehen

NEBENANTRIEB

Optional

16148 Nebenantriebstypen und -positionen

STROMVERSORGUNG (24 V)

Generator 80 A, Batterien 2x 230 Ah..

Optional

06460 Generator 120 A

08775 Generator 150 A

07671 Batterien 2x 210 Ah AGM C-Typ

GESAMTGEWICHT UND ZUGGESAMTGEWICHT

Technisch zul. FGG Fahrgestellgewicht max 41000 kg; Max. Zuggesamtgewicht Antriebsst. 61000 kg Kl. 2.

Optional

00778 Max. Zuggesamtgewicht Antriebsst. 58000 kg Kl. 2

00818 Max. Zuggesamtgewicht Antriebsst. 60000 kg Kl. 3

06280 Max. Zuggesamtgewicht Antriebsst. 63000 kg Kl. 2

01313 Max. Zuggesamtgewicht Antriebsst. 70000 kg Kl. 2

02135 Max. Zuggesamtgewicht Antriebsst. 71000 kg Kl. 2

02143 Max. Zuggesamtgewicht Antriebsst. 78000 kg Kl. 2

EINSATZBEDINGUNGEN

Luftansaugung oben.

Optional

03646 Luftansaugung vorne

03648 Luftansaugung oben mit Zyklonfilter

GARANTIE UND WARTUNG

Garantie Plus - Antriebsstrang, voller Garantieschutz für 1 Jahr auf das Fahrzeug wie vom OE geliefert (außer tatsächliche Verschleißteile), im 2. und 3. Jahr auf den Antriebsstrang bis 300.000 km und Pannenhilfe im 1. Jahr.; ITS-Service.

Go to DAF.com to configure your own perfect DAF.

039G0789AAAA - 202345C - 18-08-2023

XF 430

FTM 8X4 Sattelzugmaschine

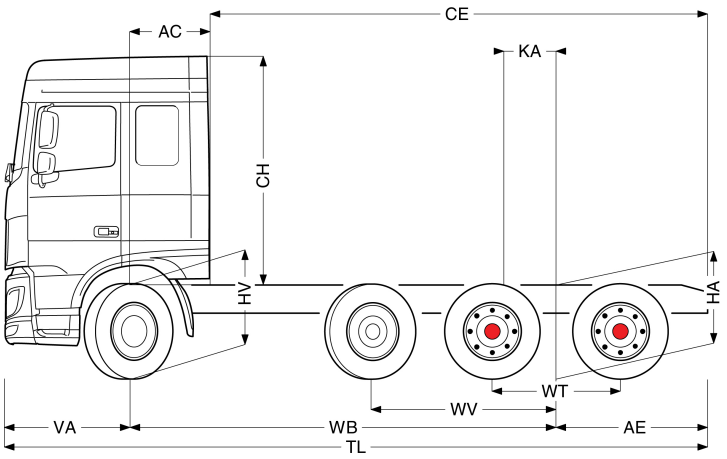

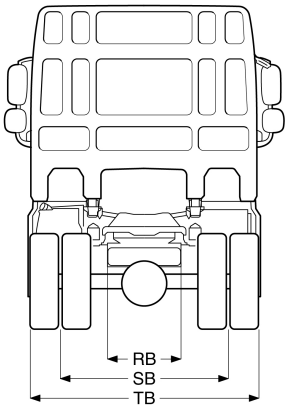

	Wheelbase - AE		Unladen weight[4]			Gross Carrying Capacity			Variable dimensions								
	WB	AE[5]	Front	Rear	Total	Front	Rear	Total	AC	CE	CH	KA[6]	TL	HA[7]	HA[8]	TK [9]	TW[10]
SPACE CAB	4,65	1,65	5945	4964	10909	2055	18036	20091	0,88	5,42	2,51	0,37	7,67	1,05	1,03	17,24	18,52
	WB	AE[5]	Front	Rear	Total	Front	Rear	Total	AC	CE	CH	KA[6]	TL	HA[7]	HA[8]	TK [9]	TW[10]
SUPER SPACE CAB	4,65	1,65	6021	4963	10984	1979	18037	20015	0,88	5,42	2,89	0,37	7,67	1,05	1,03	17,24	18,52

OTHER DIMENSIONS	VA: 1,37 WV: 2,02 WT: 1,40 HV[11]: 1,02 HV[12]: 1,01 RB: 0,79 SB: 1,82 TB[13]: 2,45

1) Höchstzulässiges Gesamtgewicht entsprechend den gesetzlichen Vorschriften.
2) Höchstzulässiges Gesamtgzuggewicht entsprechend den gesetzlichen Vorschriften.
3) Achslast mit Standardreifengröße.
5) Weitere AE-Abmessungen für die meisten Radstände erhältlich.
6) Kundenspezifisches KA mit TOPEC berechnen.
7) Höhe, unbeladen, in Antriebsachsmitte.
8) Höhe, beladen, in Antriebsachsmitte.
9) TK = Wendekreis zwischen Bordsteinkanten.
10) TW = Wendekreis zwischen Wänden.
11) Höhe, unbeladen, in Vorderachsmitte.
12) Höhe, beladen, in Vorderachsmitte.
13) TB ist allgemeine Breite hinten. (an der Mitte der Vorderachse 255).

039G0789AAAA - 202345C - 18-08-2023

Depending on the vehicle configuration a specific option may not be possible. The availability and specification of this vehicle may differ per country. For further information please contact the DAF organisation. Pictures and technical illustrations are not binding in detail and can differ from the standard specification. Subject to modification without prior notice.