Specification sheet

CF 370

FA 4X2 Lkw

ENGINES
CF 370 MX-11 (270 kW / 367 PS)
CF 410 MX-11 (300 kW / 408 PS)
CF 450 MX-11 (330 kW / 449 PS)
CF 430 MX-13 (315 kW / 428 PS)
CF 480 MX-13 (355 kW / 483 PS)
CF 530 MX-13 (390 kW / 530 PS)

GVM[1)]	GCM[2)]
18000 kg	40000 kg
Max. front 8000 kg	
Max. rear 11500 kg	

039F8709AAAA - 202345C - 18-08-2023

DAF Austria Ges.m.b.H., A-2355 Wr. Neudorf, www.daftrucks.at

FAHRERHAUS AUßEN

Day Cab mit Stoßfänger aus galvanisiertem Stahl, getönten Scheiben und elektrischen Fensterhebern. Elektrisch beheizbare Hauptspiegel und Weitwinkelspiegel. Fahrerhausbreite 2300 mm.; LED-Tagfahrleuchten; Elektrisch verstellbare Spiegel; Frontspiegel.

Optional

- **02106** Fernfahrerhaus
- **01137** Space Cab - Fahrerhaus
- **01226** Fahrerhaus luftgefedert
- **01174** Sonnenblende außen 'grün lichtdurchlässig'
- **00847** Signalhörner, 1 Satz
- **09006** Signalhörner, 2 Sätze
- **08020** LED-Scheinwerfer
- **09983** Nebelleuchten
- **09984** Nebelleuchten und Kurven-/Abbiegelicht
- **06593** Skylights
- **06628** 1 Rundumleuchte, Beifahrerseite
- **06627** 1 Rundumleuchte, Fahrerseite
- **06629** 2 Rundumleuchten

AERODYNAMIK

Optional

- **06776** Einstellbarer Dachspoiler
- **04906** Seitenfender

LACKIERUNG

Fahrerhausfarbe H3279 Brillantweiß; Scheinwerfereinf. u. Stoßfänger: Brilliant White; Fahrgestellfarbe grau..

Optional

- **06485** Scheinwerfereinf. u. Stoßfänger: Fahrerhausfarbe
- **09933** Scheinwerfereinf. u. Stoßfänger: Stone Grey

FAHRERHAUS, INNENAUSSTATTUNG

Farbgebung der Innenraumverkleidung Dark Sand; Verzierung des Fahrerhausinnenraums Black Rock; Fahrersitz: Comfort Air; Beifahrersitz: Basic; Automatische Temperaturregelung und Klimaanlage; Pollenfilter; Glas-Dachluke, manuelle Bedienung.

Optional

- **09271** Lenkrad, Leder, Farbe schwarz
- **07240** Lenkrad, Leder, Exclusive
- **07152** Farbgebung der Innenraumverkleidung Exclusive
- **07592** Gestaltung Fahrerhausinnenraum, Argenta
- **07591** Gestaltung Fahrerhausinnenraum, Rustica
- **07733** Fahrersitz: Luxury Air
- **07736** Fahrersitz: Super Air
- **07737** Fahrersitz: Xtra Leather Air
- **07741** Beifahrersitz: Comfort Air
- **07743** Beifahrersitz: Luxury Air
- **07746** Beifahrersitz: Super Air
- **07748** Beifahrersitz: Xtra Leather Air
- **00967** Rote Sicherheitsgurte
- **02117** Dritter Fahrerhaussitzplatz
- **06539** Kühlbox bzw. Kühlschrank
- **06783** Kaltschaummatratze für untere Schlafliege
- **06784** Xtra Comfort Matratze untere Schlafliege
- **06676** PL-Leuchten im Fahrerhausdachhimmel
- **06970** Automatische Fahrerhaus -Klimaregelung

KOMMUNIKATION UND FAHRMANAGEMENT

Digit. Fahrtenschreiber, Stoneridge 1C, Vers. G2V2; Geschw.-begr.-Einst. 85 km/h; ECO aus 90 km/h; Antennen: Radio, 2x Mobilfunk, GNSS; Adaptive Cruise Control mit FCW und AEBS-3.

Optional

- **09681** Vorbereitung für Maut
- **08450** Luxus-Lautsprechersystem mit 6 Lautsprechern
- **07117** Radio/USB-Player, zwei Lautsprecher
- **06991** Predictive Cruise Control
- **06992** Predictive Cruise Control lite

SICHERHEIT UND SCHUTZ

Spurwechsel-Warnsystem; Elektronische Stabilitätsregelung (VSC); Basis-Wegfahrsperre.

Optional

- **08631** Airbag (Fahrer) und 2 Gurtstraffer
- **09828** Frontsicht-Kamerasystem
- **09827** Seitenkamerasystem
- **01725** Rückfahrwarnanlage

FEDERUNG UND ACHSEN

Tragfähigkeit Vorderachse 8,00 t; Hinten: 13,00 t, Luftfederung, SR1344.

Optional

- **06257** Tragfähigkeit Vorderachse 9,00 t
- **04647** Luftfederung vorne
- **04057** Hinterachse HR 1356
- **04588** Hinterachse SR 1347
- **01603** Parabelfederung hinten
- **08191** Achslastüberwachung

RÄDER UND REIFEN

Vorderachse(n): 315/70 R22.5; Angetriebene Hinterachse(n): 315/70 R22.5; Stahlscheibenräder, silbergrau; Radzierringe silbergrau.

Optional

- **16152** Reifenfabrikate und -typen

ANTRIEBSSTRANG

Motor MX-11, 6-Zylinder-Dieselmotor mit mehrstufigem Drehmoment, 10,8 Liter. Leistung: 270 kW - 367 PS bei 1600 U/min. Maximales Drehmoment: 1900 Nm bei 900-1125 U/min.; Schadstoffklasse Euro 6; Leerlauf-Abschaltautomatik, 5 Minuten; Automatisiertes Getriebe, TraXon, 12 Gänge; Getriebeübersetzung 16,69-1,00; Hinterachsübersetzung 2,38.

Optional

- **04523** Handschaltgetriebe, 16 Gänge
- **07103** Automatisiertes Getriebe, TraXon, 16 Gänge

BREMSANLAGE

Auspuffbremse; Belüftete Scheibenbremsen vorn und hinten. Zweikreis-Druckluftanlage mit elektronischer Steuerung (EBS). Doppelzylinder-Luftkompressor mit beheiztem Trockner und Sparmodus..

Optional

- **09921** MX-Motorbremse
- **02715** ZF-Intarder
- **04901** Federspeicherbremszylinder erste Vorderachse

FAHRGESTELL

Radstand 4,20 m / hinterer Überhang 1,30 m; Längsträgerhöhe 260 mm; Serienmäßige Komponentenanordnung; Auspuffrohr horizontal, niedrig; Aluminiumkraftstofftank 340 l, Höhe 620 mm; AdBlue®-Tank 45 l, linke Fahrgestellseite; Vorderer Unterfahrschutz; Spritzwasserschutz.

Optional

- **02601** Längsträgerhöhe 310 mm
- **06611** Auspuffrohr vertikal, hoch
- **07071** Reserveradhalterung rechts
- **03323** Rückleuchten mit LEDs

ANHÄNGERAUSRÜSTUNG

D-Wert Querträger D = 13,7; Pneumatikanschluß für Anhänger, Drehkupplung; Elektroanschluß 24 V / 2x 7polig.

039F8709AAAA - 202345C - 18-08-2023

Optional

07033 Anhängerkupplung Ringfeder D = 13,7

07034 Anhängerkupplung Ringfeder D = 20,0

08026 Anhängerkupplung Rockinger D=13,0

08027 Anhängerkupplung Rockinger D=20,0

04624 Abschlußquerträger

07032 D-Wert Querträger D = 20

AUFBAUTEN UND AUFBAUVORBEREITUNG

Aufbaustecker an der Fahrerhausfront.

Optional

04331 Aufbaustecker inkl. Luftregelung vorb.

09050 Anwendungssteckverbinder fuer die BB-Fernbedienung

06692 Aufbaustecker am Fahrgestell

02597 Aufbaustecker für Ladebordwand

NEBENANTRIEB

Optional

16148 Nebenantriebstypen und -positionen

STROMVERSORGUNG (24 V)

Generator 80 A, Batterien 2x 175 Ah..

Optional

06460 Generator 120 A

08775 Generator 150 A

01257 Batterien 2x 140 Ah

07671 Batterien 2x 210 Ah AGM C-Typ

06440 Batterien 2 x 230 Ah

GESAMTGEWICHT UND ZUGGESAMTGEWICHT

Technisch zul. FGG Fahrgestellgewicht max 20500 kg; Max. Zuggesamtgewicht Antriebsst. 40000 kg Kl. 3.

Optional

00200 Max. Zuggesamtgewicht Antriebsst. 38000 kg Kl. 2

03673 Max. Zuggesamtgewicht Antriebsst. 44000 kg Kl. 2

03675 Max. Zuggesamtgewicht Antriebsst. 50000 kg Kl. 3

00939 Max. Zuggesamtgewicht Antriebsst. 56000 kg Kl. 2

00818 Max. Zuggesamtgewicht Antriebsst. 60000 kg Kl. 3

EINSATZBEDINGUNGEN

Luftansaugkanal auf dem Fahrerhausdach.

Optional

08400 Silent-Modus

09961 Zyklon-Luftansaugung hinter dem Fahrerhaus

GARANTIE UND WARTUNG

Garantie Plus - Antriebsstrang, voller Garantieschutz für 1 Jahr auf das Fahrzeug wie vom OE geliefert (außer tatsächliche Verschleißteile), im 2. und 3. Jahr auf den Antriebsstrang bis 500.000 km und Pannenhilfe im 1. Jahr.; ITS-Service.

Optional

08311 Verlängertes Wartungsintervall

Go to DAF.com to configure your own perfect DAF.

039F8709AAAA - 202345C - 18-08-2023

CF 370

FA 4X2 Lkw

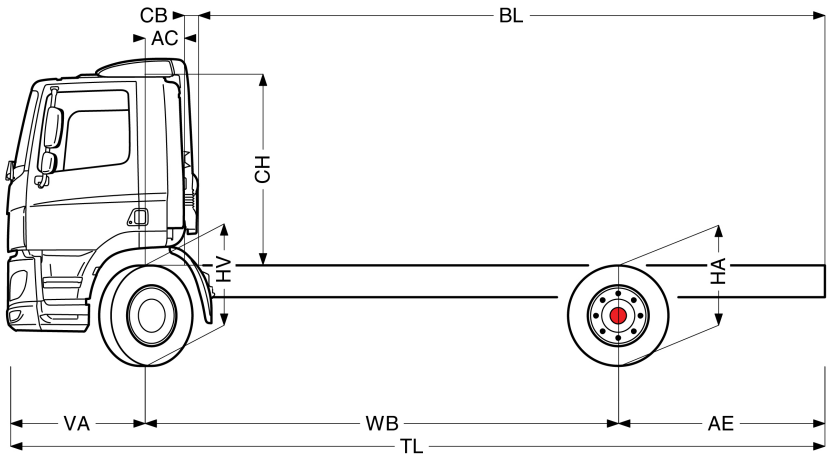

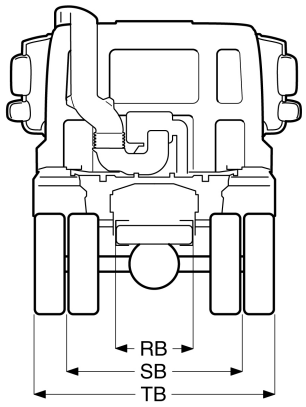

	Wheelbase - AE		Unladen weight[4]			Gross Carrying Capacity			Variable dimensions									
	WB	AE[5]	Front	Rear	Total	Front	Rear	Total	AC	CB[6]	CH[7]	BL[8]	BL	TL	HA[9]	HA[10]	TK [11]	TW[12]
DAY CAB	3,80	1,15	4713	1842	6555	3287	9658	11445	0,39	0,18	1,99	4,67	4,94	6,32	0,97	0,94	13,50	14,85
	4,00	1,70	4675	1973	6648	3325	9527	11352	0,39	0,18	1,94	4,94	5,23	7,07	1,02	0,99	14,01	15,37
	4,20	1,30	4702	1901	6603	3298	9599	11397	0,39	0,18	1,99	5,27	5,57	6,87	0,97	0,94	14,53	15,90
	4,50	1,60	4671	2009	6679	3329	9491	11321	0,39	0,18	1,99	5,70	6,01	7,47	0,97	0,94	15,31	16,69
	4,70	1,70	4665	2033	6698	3335	9467	11302	0,39	0,18	1,99	6,00	6,33	7,77	0,97	0,94	15,83	17,22
	4,90	1,80	4659	2055	6714	3341	9445	11286	0,39	0,18	1,99	6,30	6,64	8,07	0,97	0,94	16,35	17,75
	5,10	1,90	4718	2155	6873	3282	9345	11127	0,39	0,18	1,99	6,60	6,98	8,37	0,97	0,94	16,87	18,28
	5,40	2,05	4717	2195	6913	3283	9305	11087	0,39	0,18	1,99	7,05	7,44	8,82	0,97	0,94	17,66	19,07
	5,70	2,30	4715	2245	6960	3285	9255	11040	0,39	0,18	1,99	7,50	7,91	9,37	0,97	0,94	18,44	19,86
	6,10	2,55	4666	2229	6896	3334	9271	11104	0,39	0,18	1,94	8,07	8,51	10,02	1,02	0,99	19,49	20,92
	6,60	2,85	4748	2398	7146	3252	9102	10854	0,39	0,18	1,94	8,85	9,33	10,82	1,02	0,99	20,80	22,24
	6,90	3,00	4753	2432	7184	3247	9068	10816	0,39	0,18	1,94	9,30	9,81	11,27	1,02	0,99	21,59	23,04
	WB	AE[5]	Front	Rear	Total	Front	Rear	Total	AC	CB[6]	CH[7]	BL[8]	BL	TL	HA[9]	HA[10]	TK [11]	TW[12]
SLEEPER CAB	3,80	1,15	4759	1855	6614	3241	9645	11386	0,82	0,16	1,99	3,87	4,13	6,32	0,97	0,94	13,50	14,85
	4,00	1,70	4722	1985	6707	3278	9515	11293	0,82	0,16	1,94	4,14	4,42	7,07	1,02	0,99	14,01	15,37
	4,20	1,30	4749	1912	6662	3251	9588	11338	0,82	0,16	1,99	4,47	4,77	6,87	0,97	0,94	14,53	15,90
	4,50	1,60	4719	2019	6738	3281	9481	11262	0,82	0,16	1,99	4,90	5,22	7,47	0,97	0,94	15,31	16,69
	4,70	1,70	4714	2043	6757	3286	9457	11243	0,82	0,16	1,99	5,20	5,53	7,77	0,97	0,94	15,83	17,22
	4,90	1,80	4708	2065	6773	3292	9435	11227	0,82	0,16	1,99	5,50	5,84	8,07	0,97	0,94	16,35	17,75
	5,10	1,90	4767	2164	6931	3233	9336	11069	0,82	0,16	1,99	5,82	6,18	8,37	0,97	0,94	16,87	18,28
	5,40	2,05	4767	2204	6971	3233	9296	11029	0,82	0,16	1,99	6,27	6,66	8,82	0,97	0,94	17,66	19,07
	5,70	2,30	4765	2253	7018	3235	9247	10982	0,82	0,16	1,99	6,72	7,13	9,37	0,97	0,94	18,44	19,86
	6,10	2,55	4717	2237	6954	3283	9263	11046	0,82	0,16	1,94	7,29	7,72	10,02	1,02	0,99	19,49	20,92
	6,60	2,85	4800	2405	7205	3200	9095	10795	0,82	0,16	1,94	8,07	8,55	10,82	1,02	0,99	20,80	22,24
	6,90	3,00	4805	2438	7243	3195	9062	10757	0,82	0,16	1,94	8,52	9,02	11,27	1,02	0,99	21,59	23,04
	WB	AE[5]	Front	Rear	Total	Front	Rear	Total	AC	CB[6]	CH[7]	BL[8]	BL	TL	HA[9]	HA[10]	TK [11]	TW[12]
SPACE CAB	3,80	1,15	4871	1854	6726	3129	9646	11274	0,82	0,16	2,67	3,92	4,19	6,32	0,97	0,94	13,50	14,85
	4,00	1,70	4834	1985	6819	3166	9515	11181	0,82	0,16	2,62	4,20	4,48	7,07	1,02	0,99	14,01	15,37
	4,20	1,30	4862	1912	6774	3138	9588	11226	0,82	0,16	2,67	4,52	4,82	6,87	0,97	0,94	14,53	15,90
	4,50	1,60	4831	2019	6850	3169	9481	11150	0,82	0,16	2,67	4,95	5,28	7,47	0,97	0,94	15,31	16,69
	4,70	1,70	4826	2043	6869	3174	9457	11131	0,82	0,16	2,67	5,25	5,59	7,77	0,97	0,94	15,83	17,22
	4,90	1,80	4820	2065	6885	3180	9435	11115	0,82	0,16	2,67	5,55	5,91	8,07	0,97	0,94	16,35	17,75
	5,10	1,90	4879	2164	7043	3121	9336	10957	0,82	0,16	2,67	5,88	6,24	8,37	0,97	0,94	16,87	18,28
	5,40	2,05	4879	2204	7083	3121	9296	10917	0,82	0,16	2,67	6,33	6,72	8,82	0,97	0,94	17,66	19,07
	5,70	2,30	4877	2253	7130	3123	9247	10870	0,82	0,16	2,67	6,79	7,20	9,37	0,97	0,94	18,44	19,86
	6,10	2,55	4830	2237	7066	3170	9263	10934	0,82	0,16	2,62	7,37	7,80	10,02	1,02	0,99	19,49	20,92
	6,60	2,85	4912	2405	7317	3088	9095	10683	0,82	0,16	2,62	8,16	8,65	10,82	1,02	0,99	20,80	22,24
	6,90	3,00	4917	2438	7355	3083	9062	10645	0,82	0,16	2,62	8,61	9,13	11,27	1,02	0,99	21,59	23,04

OTHER DIMENSIONS	VA: 1,37 HV[13]: 0,98 HV[14]: 0,88 RB: 0,79 SB: 1,82 TB[15]: 2,48

1) Höchstzulässiges Gesamtgewicht entsprechend den gesetzlichen Vorschriften.
2) Höchstzulässiges Gesamtgzuggewicht entsprechend den gesetzlichen Vorschriften.
3) Achslast mit Standardreifengröße.
4) Gewicht von Fahrgestell und Fahrerhaus berechnet mit: Nur Standardausrüstung mit 306 Liter Kraftstoff, 41 Liter AdBlue® und Fahrer mit 75 kg, Toleranz ± 3 %. Änderungen an der Spezifikation haben erhebliche Auswirkungen auf das Fahrzeuggewicht.
5) Weitere AE-Abmessungen für die meisten Radstände erhältlich. Zur Berechnung der Aufbaulänge den Hecküberstand ändern.
6) Dargestelltes CB mit Standardlufteinlass bzw. Auspuff.
7) Fahrerhaushöhe gemessen von Rahmenträger bis geschlossene Dachluke.
8) Kundenspezifische Aufbaulänge mit TOPEC berechnen. Dargestellte Aufbaulänge beruht auf gleichmäßig verteilter Last und bis zur maximalen Achslast beladenem Fahrzeug.
9) Höhe, unbeladen, in Antriebsachsmitte.
10) Höhe, beladen, in Antriebsachsmitte.
11) TK = Wendekreis zwischen Bordsteinkanten.
12) TW = Wendekreis zwischen Wänden.
13) Höhe, unbeladen, in Vorderachsmitte.
14) Höhe, beladen, in Vorderachsmitte.
15) TB ist allgemeine Breite hinten. (am Fahrerhauseinstieg unten 255).

039F8709AAAA - 202345C - 18-08-2023

Depending on the vehicle configuration a specific option may not be possible. The availability and specification of this vehicle may differ per country. For further information please contact the DAF organisation. Pictures and technical illustrations are not binding in detail and can differ from the standard specification. Subject to modification without prior notice.