Specification sheet

CF 300

FAT 6X4 Lkw, Construction

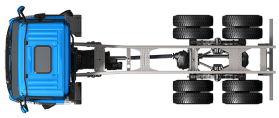

ENGINES
CF 300 MX-11 (220 kW / 299 PS)
CF 340 MX-11 (251 kW / 341 PS)

GVM[1)]	GCM[2)]
26000 kg	40000 kg
Max. front 8000 kg	
Max. rear 18000 kg	

039F7741CAAA - 202345C - 18-08-2023

DAF Austria Ges.m.b.H., A-2355 Wr. Neudorf, www.daftrucks.at

FAHRERHAUS AUßEN

Day Cab mit Stoßfänger aus galvanisiertem Stahl, getönten Scheiben und elektrischen Fensterhebern. Elektrisch beheizbare Hauptspiegel und Weitwinkelspiegel. Fahrerhausbreite 2300 mm.; LED-Tagfahrleuchten; Elektrisch verstellbare Spiegel; Frontspiegel.

Optional

02106 Fernfahrerhaus
01137 Space Cab - Fahrerhaus
01226 Fahrerhaus luftgefedert
01174 Sonnenblende außen 'grün lichtdurchlässig'
00847 Signalhörner, 1 Satz
09006 Signalhörner, 2 Sätze
09983 Nebelleuchten
09984 Nebelleuchten und Kurven-/Abbiegelicht
06593 Skylights
06628 1 Rundumleuchte, Beifahrerseite
06627 1 Rundumleuchte, Fahrerseite
06629 2 Rundumleuchten

AERODYNAMIK

Optional

06776 Einstellbarer Dachspoiler
04906 Seitenfender

LACKIERUNG

Fahrerhausfarbe H3279 Brillantweiß; Scheinwerfereinf. Stone Grey, Stoßf. Stone Black; Fahrgestellfarbe grau..

Optional

06157 Scheinwerfereinf. u. Stoßfänger: Brilliant White
06485 Scheinwerfereinf. u. Stoßfänger: Fahrerhausfarbe

FAHRERHAUS, INNENAUSSTATTUNG

Farbgebung der Innenraumverkleidung Dark Sand; Verzierung des Fahrerhausinnenraums Black Rock; Fahrersitz: Comfort Air; Beifahrersitz: Basic; Automatische Temperaturregelung und Klimaanlage; Pollenfilter; Aluminium-Dachluke, manuelle Bedienung.

Optional

09271 Lenkrad, Leder, Farbe schwarz
07240 Lenkrad, Leder, Exclusive
07152 Farbgebung der Innenraumverkleidung Exclusive
07592 Gestaltung Fahrerhausinnenraum, Argenta
07591 Gestaltung Fahrerhausinnenraum, Rustica
07733 Fahrersitz: Luxury Air
07736 Fahrersitz: Super Air
07737 Fahrersitz: Xtra Leather Air
07741 Beifahrersitz: Comfort Air
07743 Beifahrersitz: Luxury Air
07746 Beifahrersitz: Super Air
07748 Beifahrersitz: Xtra Leather Air
00967 Rote Sicherheitsgurte
02117 Dritter Fahrerhaussitzplatz
06539 Kühlbox bzw. Kühlschrank
06783 Kaltschaummatratze für untere Schlafliege
06784 Xtra Comfort Matratze untere Schlafliege
06676 PL-Leuchten im Fahrerhausdachhimmel
06970 Automatische Fahrerhaus -Klimaregelung

KOMMUNIKATION UND FAHRMANAGEMENT

Digit. Fahrtenschreiber, Stoneridge 1C, Vers. G2V2; Geschwindigkeitsbegrenzer-Einstellung 80 km/h; Antennen: Radio, 2x Mobilfunk, GNSS; Tempomat.

Optional

09681 Vorbereitung für Maut
08450 Luxus-Lautsprechersystem mit 6 Lautsprechern
07117 Radio/USB-Player, zwei Lautsprecher
09909 Adaptiver Tempomat (ACC) mit FCW
06991 Predictive Cruise Control
06992 Predictive Cruise Control lite

SICHERHEIT UND SCHUTZ

Kein Spurwechsel-Warnsystem; Elektronische Stabilitätsregelung (VSC); Basis-Wegfahrsperre.

Optional

08631 Airbag (Fahrer) und 2 Gurtstraffer
09828 Frontsicht-Kamerasystem
09827 Seitenkamerasystem
01725 Rückfahrwarnanlage

FEDERUNG UND ACHSEN

Tragfähigkeit Vorderachse 8,00 t; Hinten: 2 x 10,50 t, Trapez, HR1670T.

Optional

06257 Tragfähigkeit Vorderachse 9,00 t
08730 Hinterachse SR1132T
04545 Hinterachslast 9,50 t + 9,50 t
04563 Tragfähigkeit Hinterachse 13,00 t +13,00 t

RÄDER UND REIFEN

Vorderachse(n): 315/80 R22.5; Angetriebene Hinterachse(n): 315/80 R22.5; 2. angetr. Hinter-/Nachlaufachse: 315/80 R22.5; Stahlscheibenräder, silbergrau; Radzierringe silbergrau.

Optional

16152 Reifenfabrikate und -typen

ANTRIEBSSTRANG

Motor MX-11, 6-Zylinder-Dieselmotor, 10,8 Liter. Leistung 220 kW (299 PS) bei 1675 U/min. Max. Drehmoment 1350 Nm bei 900-1400 U/min.; Schadstoffklasse Euro 6; Leerlauf-Abschaltautomatik, 5 Minuten; Automatisiertes Getriebe, TraXon, 12 Gänge; Getriebeübersetzung 12,92-0,77; Hinterachsübersetzung 3,76.

Optional

04393 Handschaltgetriebe, 9 Gänge
04523 Handschaltgetriebe, 16 Gänge

BREMSANLAGE

Belüftete Scheibenbremsen vorn, Tandemachse hinten mit Trommelbremsen. Zweikreis-Druckluftanlage mit elektronischer Steuerung (EBS). Doppelzylinder-Luftkompressor mit beheiztem Trockner und Sparmodus..

Optional

09921 MX-Motorbremse
02715 ZF-Intarder

FAHRGESTELL

Radstand 4,55 m / hinterer Überhang 1,65 m; Längsträgerhöhe 310 mm; Serienmäßige Komponentenanordnung; Auspuffrohr horizontal, niedrig; Aluminiumkraftstofftank 340 l, Höhe 505 mm; AdBlue®-Tank 45 l, linke Fahrgestellseite; Ohne vorderen Unterfahrschutz; Ohne Spritzwasserschutz.

Optional

06611 Auspuffrohr vertikal, hoch
07070 Reserveradhalterung links
03323 Rückleuchten mit LEDs

ANHÄNGERAUSRÜSTUNG

Abschlußquerträger.

039F7741CAAA - 202345C - 18-08-2023

Optional

07033 Anhängerkupplung Ringfeder D = 13,7

07034 Anhängerkupplung Ringfeder D = 20,0

08026 Anhängerkupplung Rockinger D=13,0

08027 Anhängerkupplung Rockinger D=20,0

07029 D-Wert Querträger D = 13,7

07032 D-Wert Querträger D = 20

04486 Querträger für Kipperfahrzeuge

AUFBAUTEN UND AUFBAUVORBEREITUNG

Aufbaustecker an der Fahrerhausfront.

NEBENANTRIEB

Optional

16148 Nebenantriebstypen und -positionen

STROMVERSORGUNG (24 V)

Generator 80 A, Batterien 2x 140 Ah..

Optional

06460 Generator 120 A

08775 Generator 150 A

08797 Batterien 2x 175 Ah

07671 Batterien 2x 210 Ah AGM C-Typ

06440 Batterien 2 x 230 Ah

GESAMTGEWICHT UND ZUGGESAMTGEWICHT

Technisch zul. FGG Fahrgestellgewicht max 27000 kg; Max. Zuggesamtgewicht Antriebsst. 40000 kg Kl. 3.

Optional

00515 Max. Zuggesamtgewicht Antriebsst. 32000 kg Kl. 2

03027 Max. Zuggesamtgewicht Antriebsst. 32000 kg Kl. 3

00200 Max. Zuggesamtgewicht Antriebsst. 38000 kg Kl. 2

EINSATZBEDINGUNGEN

Luftansaugkanal auf dem Fahrerhausdach.

Optional

09961 Zyklon-Luftansaugung hinter dem Fahrerhaus

GARANTIE UND WARTUNG

Garantie Plus - Antriebsstrang, voller Garantieschutz für 1 Jahr auf das Fahrzeug wie vom OE geliefert (außer tatsächliche Verschleißteile), im 2. und 3. Jahr auf den Antriebsstrang bis 200.000 km und Pannenhilfe im 1. Jahr.; ITS-Service.

Optional

08311 Verlängertes Wartungsintervall

Go to DAF.com to configure your own perfect DAF.

039F7741CAAA - 202345C - 18-08-2023

CF 300

FAT 6X4 Lkw, Construction

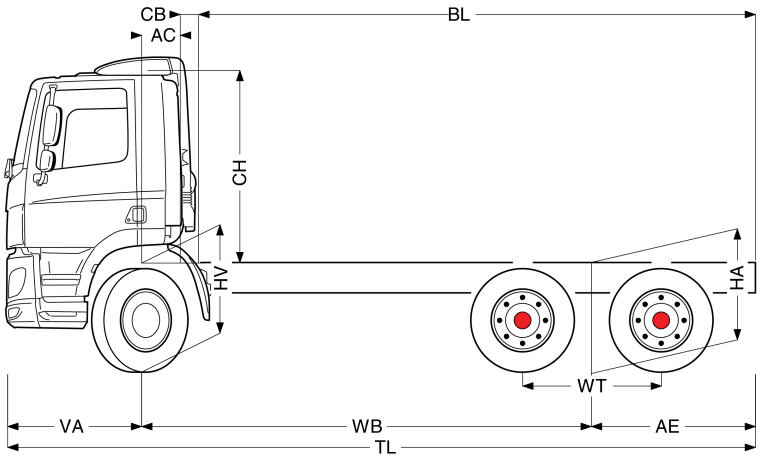

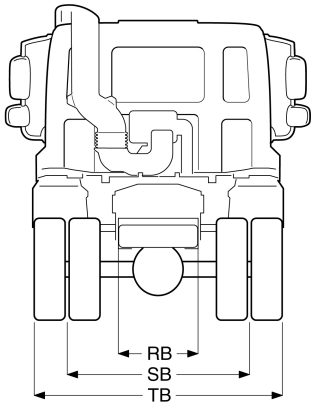

	Wheelbase - AE		Unladen weight[4]			Gross Carrying Capacity			Variable dimensions									
	WB	AE[5]	Front	Rear	Total	Front	Rear	Total	AC	CB[6]	CH[7]	BL[8]	BL	TL	HA[9]	HA[10]	TK [11]	TW[12]
DAY CAB	4,05	1,50	4929	3946	8875	3071	14054	17125	0,39	0,18	1,94	5,59	6,48	7,01	1,17	1,12	14,15	15,51
	4,55	1,65	4935	3939	8875	3065	14061	17125	0,39	0,18	1,94	6,42	7,42	7,66	1,17	1,12	15,45	16,83
	5,00	1,65	5018	3982	9000	2982	14018	17000	0,39	0,18	1,94	7,21	8,31	8,11	1,17	1,12	16,62	18,02
	5,55	2,85	4920	3768	8688	3080	14232	17312	0,39	0,18	1,94	7,99	8,62	9,86	1,19	1,12	18,05	19,47
	6,00	3,25	4914	3848	8762	3086	14152	17238	0,39	0,18	1,94	8,72	9,40	10,71	1,18	1,12	19,23	20,66
	WB	AE[5]	Front	Rear	Total	Front	Rear	Total	AC	CB[6]	CH[7]	BL[8]	BL	TL	HA[9]	HA[10]	TK [11]	TW[12]
SLEEPER CAB	4,05	1,50	4972	3958	8930	3028	14042	17070	0,82	0,16	1,94	4,79	5,67	7,01	1,17	1,12	14,15	15,51
	4,55	1,65	4979	3950	8929	3021	14050	17071	0,82	0,16	1,94	5,62	6,63	7,66	1,17	1,12	15,45	16,83
	5,00	1,65	5063	3992	9055	2937	14008	16945	0,82	0,16	1,94	6,41	7,51	8,11	1,17	1,12	16,62	18,02
	5,55	2,85	4966	3777	8743	3034	14223	17257	0,82	0,16	1,94	7,19	7,83	9,86	1,19	1,12	18,05	19,47
	6,00	3,25	4961	3856	8817	3039	14144	17183	0,82	0,16	1,94	7,93	8,61	10,71	1,18	1,12	19,23	20,66
	WB	AE[5]	Front	Rear	Total	Front	Rear	Total	AC	CB[6]	CH[7]	BL[8]	BL	TL	HA[9]	HA[10]	TK [11]	TW[12]
SPACE CAB	4,05	1,50	5083	3959	9042	2917	14041	16958	0,82	0,16	2,62	4,83	5,72	7,01	1,17	1,12	14,15	15,51
	4,55	1,65	5090	3951	9041	2910	14049	16959	0,82	0,16	2,62	5,67	6,68	7,66	1,17	1,12	15,45	16,83
	5,00	1,65	5174	3993	9167	2826	14007	16833	0,82	0,16	2,62	6,46	7,57	8,11	1,17	1,12	16,62	18,02
	5,55	2,85	5077	3778	8855	2923	14222	17145	0,82	0,16	2,62	7,25	7,89	9,86	1,19	1,12	18,05	19,47
	6,00	3,25	5072	3857	8929	2928	14143	17071	0,82	0,16	2,62	8,00	8,68	10,71	1,18	1,12	19,23	20,66

OTHER DIMENSIONS	VA: 1,46 WT: 1,40 HV[13]: 1,18 HV[14]: 1,07 RB: 0,79 SB: 1,82 TB[15]: 2,48

1) Höchstzulässiges Gesamtgewicht entsprechend den gesetzlichen Vorschriften.
2) Höchstzulässiges Gesamtgzuggewicht entsprechend den gesetzlichen Vorschriften.
3) Achslast mit Standardreifengröße.
4) Gewicht von Fahrgestell und Fahrerhaus berechnet mit: Nur Standardausrüstung mit 306 Liter Kraftstoff, 41 Liter AdBlue® und Fahrer mit 75 kg, Toleranz ± 3 %. Änderungen an der Spezifikation haben erhebliche Auswirkungen auf das Fahrzeuggewicht.
5) Weitere AE-Abmessungen für die meisten Radstände erhältlich. Zur Berechnung der Aufbaulänge den Hecküberstand ändern.
6) Dargestelltes CB mit Standardlufteinlass bzw. Auspuff.
7) Die Fahrerhaushöhe wird vom Rahmenträger zur geschlossenen Fahrerhausdachluke gemessen. Luftansaugkanal auf dem Fahrerhausdach: bei MX-11 0,14 m addieren; bei MX-13 0,21 m addieren.
8) Kundenspezifische Aufbaulänge mit TOPEC berechnen. Dargestellte Aufbaulänge beruht auf gleichmäßig verteilter Last und bis zur maximalen Achslast beladenem Fahrzeug.
9) Höhe, unbeladen, in Antriebsachsmitte.
10) Höhe, beladen, in Antriebsachsmitte.
11) TK = Wendekreis zwischen Bordsteinkanten.
12) TW = Wendekreis zwischen Wänden.
13) Höhe, unbeladen, in Vorderachsmitte.
14) Höhe, beladen, in Vorderachsmitte.
15) TB ist allgemeine Breite hinten. (am Fahrerhauseinstieg unten 255).

039F7741CAAA - 202345C - 18-08-2023

Depending on the vehicle configuration a specific option may not be possible. The availability and specification of this vehicle may differ per country. For further information please contact the DAF organisation. Pictures and technical illustrations are not binding in detail and can differ from the standard specification. Subject to modification without prior notice.