Specification sheet

XB 230

FA 4X2 Lkw, 19t

ENGINES
XB NewGen 230 PX-7 (167 kW / 227 hp)
XB NewGen 260 PX-7 (189 kW / 257 hp)
XB NewGen 290 PX-7 (212 kW / 287 hp)
XB NewGen 310 PX-7 (227 kW / 308 hp)

GVM[1)]	GCM[2)]
18000 kg	19000 kg
Max. front 7500 kg	
Max. rear 11500 kg	

039F5803AAAA - 202345C - 18-08-2023

DAF Austria Ges.m.b.H., A-2355 Wr. Neudorf, www.daftrucks.at

FAHRERHAUS AUßEN

Day Cab mit Stoßfänger aus Stahl, getönten Scheiben und elektrischen Fensterhebern. Elektrisch beheizbare Hauptspiegel und Weitwinkelspiegel. Fahrerhausbreite 2130 mm.; Elektrisch verstellbare Spiegel; Spiegelhalterungen, Aufbau 2,50 - 2,60 m; Frontspiegel; Rückfahrkamera, vorbereitet.

Optional

02576 Verlängertes Day Cab
02106 Fernfahrerhaus
01605 Fahrerhausfederung mechanisch verstärkt
09983 Nebelleuchten
09984 Nebelleuchten und Kurven-/Abbiegelicht
06629 2 Rundumleuchten
02083 Zwei Rundumleuchten, LED
07343 Bordsteinfenster Beifahrertür
00915 Seite nicht verglast / hinten einfach verglast
09101 Grün getönte Scheiben, beheizt
09283 Spiegelhalterungen, Aufbau 2,40 - 2,50 m

AERODYNAMIK

Optional

09286 Dachspoiler vorbereitet
06776 Einstellbarer Dachspoiler
07109 Einstellbarer, hoher Dachspoiler (Satz)
07092 Einstellbarer, niedriger Dachspoiler (Satz)
09287 Vorbereitung Seitenfender
07112 Seitenfender, lang (Satz)

LACKIERUNG

; Scheinwerfereinf. u. Stoßfänger: Stone Grey; Abd unt St, F-hausst. und Kotflügel Stone Grey.; Fahrgestellfarbe grau..

Optional

06485 Scheinwerfereinf. u. Stoßfänger: Fahrerhausfarbe
00733 Unt St F-hausf., Fahrerhausst. und Kotflügel Grey
00617 Abd. untere St., F-hausst. u Kotfl i Fahrerh-f.
16153 Fahrerhaus- und Fahrgestelllackierungen

FAHRERHAUS, INNENAUSSTATTUNG

Linkslenkung; Mechanische Lenksäulenverriegelung; Fahrersitz: luftgefedert; Beifahrersitz: Fest, Velours; Motortunnel-Ablagefach.

Optional

09271 Lenkrad, Leder, Farbe schwarz
03516 Pneumatische Lenksäulenverriegelung
00967 Rote Sicherheitsgurte
16158 Sitzausfuehrungen
04346 Untere Schlafliege, Normalhöhe
03703 Standheizung Air Top 2000
04246 Dachluke mit manueller Bedienung
04258 Dachluke mit Elektrobedienung

KOMMUNIKATION UND FAHRMANAGEMENT

FMS-Anschluss, vorbereitet; Digit. Fahrtenschreiber, Stoneridge 1C, Vers. G2V2; Driver Performance Assistant.

Optional

07706 Ohne DAF Connect
16155 Audioanlagenhersteller und -typen

SICHERHEIT UND SCHUTZ

Geschwindigkeitsbegrenzungs-Erkennung; DAF Drowsiness Detection; Anfahrassistent.

Optional

08631 Airbag (Fahrer) und 2 Gurtstraffer
07414 Rückfahrwarnung mit selbsteinstellender Lautstärke
01723 Ohne Rückfahrwarnanlage
16156 EU-ADR-Sicherheitsausruestungen

FEDERUNG UND ACHSEN

Vorderachse Typ 152N, mit 100 mm Kröpfung. Parabelfederung, einschließlich Stoßdämpfern und Stabilisator. Technisch zulässige Belastung 7,5 t.; Einfach untersetzte angetriebene Hinterachse, Typ SR 1132, mit Parabelfedern, einschließlich Stoßdämpfern und Stabilisator. Technisch zulässige Belastung 11,5 t..

Optional

01800 Hinterachse SR1344
01372 Luftfederung hinten
01778 Tragfähigkeit Hinterachse 13,00 t

RÄDER UND REIFEN

Vorderachse(n): 295/80R22.5; Angetriebene Hinterachse(n): 295/80R22.5; Goodyear; Radzierringe silbergrau.

Optional

06764 Radzierringe schwarz
06766 Radzierringe, Chrom mit DAF-Logo
16152 Reifenfabrikate und -typen

ANTRIEBSSTRANG

Motor PX-7, 6-Zylinder-Dieselmotor, 6,7 Liter. Leistung 167 kW (227 PS) bei 1900 U/min. Max. Drehmoment 890 Nm bei 1000–1700 U/min.; Schadstoffklasse Euro 6; Handschaltgetriebe, 6 Gänge; Getriebeübersetzung 6,75-0,78; Hinterachsübersetzung 5,13.

Optional

04393 Handschaltgetriebe, 9 Gänge
07667 Automatikgetriebe PowerLine, 8-Gang
09888 5-Gang-Automatikgetriebe
02313 Getriebe (Direktgang)
03702 Hinterachsübersetzung 3,70
01879 Hinterachsübersetzung 3,73
02800 Hinterachsübersetzung 4,10
02810 Hinterachsübersetzung 4,11
02808 Hinterachsübersetzung 4,56
00743 Hinterachsübersetzung 4,63
02813 Hinterachsübersetzung 5,14
03431 Hinterachsübersetzung 5,57
03315 Hinterachsübersetzung 5,63
02843 Mechanische Differentialsperre

BREMSANLAGE

Auspuffbremse.

Optional

06195 Feststellbremsbetätigung mit Prüfstellung
09524 Steuerung Feststellbremse m. gespr. Warnmeldung
09525 Feststellbremsbetätigung mit Prüfst. u. Warnhinw.

FAHRGESTELL

Radstand 3,75 m / hinterer Überhang 1,63 m; Längsträgerhöhe 270 mm; EAS-Einheit re, Abführung re nach hinten weis.; Batteriekasten links, keine Reserveradhalterung; Kraftstoffbehälter aus Kunststoff, 200 l; Tank für AdBlue® 30 l, rechte Fahrgestellseite; Vorderer Unterfahrschutz; Spritzwasserschutz.

Optional

04439 Batteriekasten links, Ersatzradhalter rechts
01623 Hinterer Unterfahrschutz
07071 Reserveradhalterung rechts
03323 Rückleuchten mit LEDs

039F5803AAAA - 202345C - 18-08-2023

ANHÄNGERAUSRÜSTUNG

Abschlußquerträger.

Optional

06779 Querträger D85-Dc70-V25, ohne Kupplung, montiert

01433 Querträger D100-Dc70-V25, ohne Kupplung, montiert

06657 Quertr. D85-Dc70-V25, Kuppl. D85, montiert

04638 Anhängerkupplung, D = 8,5

04661 D-Wert Querträger D = 8,5

01948 Anhängerquertraverse D=100 kN

AUFBAUTEN UND AUFBAUVORBEREITUNG

Kein Aufbauherstellermodul (BBM); Aufbaustecker am Fahrgestell; Standard-Lochmuster zur Aufbaubefestigung.

Optional

09952 Aufbauherstellermodul (BBM) Full

06691 Aufbaustecker an der Fahrerhausfront

02950 Aufbaustecker für Hydraulikplattform

09240 Aufbaustecker für Müllfahrzeuge

01502 Ohne Seitenmarkierungsleuchten

07487 Befestigung von Aufbauten BAM 1, lose Konsolen

07488 Befestigung von Aufbauten BAM 3, lose Konsolen

NEBENANTRIEB

Optional

00590 Nebenantrieb Motorvorders., Vorb. Generator 17 kW

06785 Nebenantr. Motorvorders., Vorb. Generator 22,5ákW

00591 Nebenantrieb Motorvorders., Vorb. Generator 24 kW

01250 Nebenantrieb Motorvorders., Vorb. Generator 30 kW

06282 Nebenantr. Motor hi, 13 h, kontin., Pumpenantrieb

16148 Nebenantriebstypen und -positionen

STROMVERSORGUNG (24 V)

Generator 80 A, Batterien 2x 125 Ah..

Optional

01897 Generator 100 A

08797 Batterien 2x 175 Ah

GESAMTGEWICHT UND ZUGGESAMTGEWICHT

Technisch zul. FGG Fahrgestellgewicht max 19000 kg; Technisch zul. ZGG Antriebstrang gleich FGG.

Optional

00064 Max. Zuggesamtgewicht Antriebsst. 22500 kg

02658 Max. Zuggesamtgewicht Antriebsst. 26000 kg

00620 Max. Zuggesamtgewicht Antriebsst. 28000 kg

03027 Max. Zuggesamtgewicht Antriebsst. 32000 kg Kl. 3

EINSATZBEDINGUNGEN

Wasserabscheider, beheizt; Luftansaugung unten.

Optional

01282 Gemäßigtes Klima

04256 Wasserabscheider, nicht beheizt

04482 Luftansaugung oben, hinter dem Fahrerhaus

09960 Luftansaugkanal auf dem Fahrerhausdach

AUSLIEFERUNG DES FAHRZEUGS

Standard-Werkzeugsatz.

Optional

06491 Werkzeugsatz Osteuropa

Go to DAF.com to configure your own perfect DAF.

039F5803AAAA - 202345C - 18-08-2023

XB 230

FA 4X2 Lkw, 19t

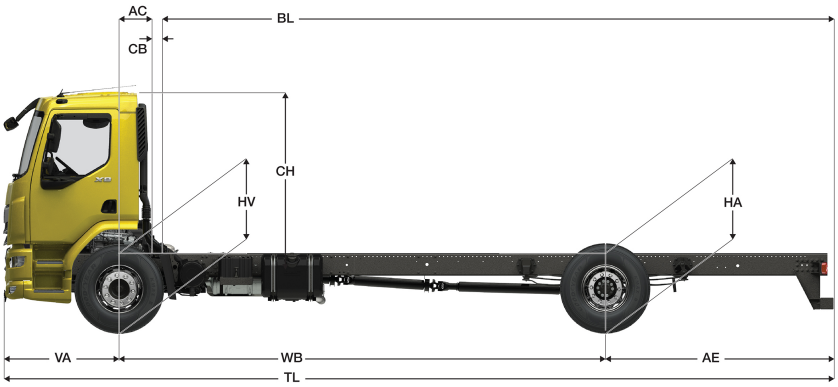

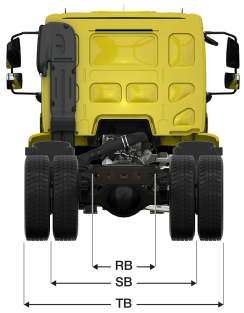

	Wheelbase - AE		Unladen weight[4]			Gross Carrying Capacity			Variable dimensions									
	WB	AE[5]	Front	Rear	Total	Front	Rear	Total	AC	CB[6]	CH[7]	BL[8]	BL	TL	HA[9]	HA[10]	TK [11]	TW[12]
DAY CAB	3,45	1,48	3183	1434	4618	4317	10066	13382	0,23	0,12	1,88	4,14	4,14	6,31	1,04	0,84	12,96	14,07
	3,75	1,63	3204	1460	4664	4296	10040	13336	0,23	0,12	1,88	4,56	4,56	6,75	1,04	0,84	13,77	14,90
	4,15	1,83	3214	1479	4693	4286	10021	13307	0,23	0,12	1,88	5,11	5,11	7,35	1,04	0,84	14,86	16,01
	4,45	1,98	3228	1503	4731	4272	9997	13269	0,23	0,12	1,88	5,53	5,53	7,80	1,04	0,84	15,69	16,84
	4,75	2,13	3235	1518	4753	4265	9982	13247	0,23	0,12	1,88	5,96	5,96	8,25	1,04	0,84	16,51	17,68
	5,00	2,25	3251	1541	4793	4249	9959	13207	0,23	0,12	1,88	6,31	6,31	8,63	1,04	0,84	17,19	18,37
	5,30	2,40	3258	1556	4814	4242	9944	13186	0,23	0,12	1,88	6,74	6,74	9,08	1,04	0,84	18,02	19,20
	5,85	2,68	3299	1629	4928	4201	9871	13072	0,23	0,12	1,88	7,51	7,51	9,90	1,04	0,84	19,53	20,73
	6,25	2,88	3308	1653	4961	4192	9847	13039	0,23	0,12	1,88	8,06	8,06	10,50	1,04	0,84	20,63	21,84
	6,60	2,85	3334	1667	5001	4166	9833	12999	0,23	0,12	1,88	8,58	8,58	10,83	1,04	0,84	21,60	22,81
	6,90	3,00	3355	1706	5061	4145	9794	12939	0,23	0,12	1,88	9,01	9,01	11,28	1,04	0,84	22,43	23,65
	WB	AE[5]	Front	Rear	Total	Front	Rear	Total	AC	CB[6]	CH[7]	BL[8]	BL	TL	HA[9]	HA[10]	TK [11]	TW[12]
SLEEPER CAB	3,45	1,48	3325	1417	4742	4175	10083	13258	0,63	0,07	1,88	3,48	3,48	6,31	1,05	0,84	12,96	14,07
	3,75	1,63	3344	1444	4788	4156	10056	13212	0,63	0,07	1,88	3,91	3,91	6,75	1,04	0,84	13,77	14,90
	4,15	1,83	3353	1465	4818	4147	10035	13182	0,63	0,07	1,88	4,48	4,48	7,35	1,04	0,84	14,86	16,01
	4,45	1,98	3366	1490	4856	4134	10010	13144	0,63	0,07	1,88	4,91	4,91	7,80	1,04	0,84	15,69	16,84
	4,75	2,13	3372	1506	4878	4128	9994	13122	0,63	0,07	1,88	5,33	5,33	8,25	1,04	0,84	16,51	17,68
	5,00	2,25	3388	1530	4917	4112	9970	13083	0,63	0,07	1,88	5,68	5,68	8,63	1,04	0,84	17,19	18,37
	5,30	2,40	3394	1545	4939	4106	9955	13061	0,63	0,07	1,88	6,11	6,11	9,08	1,04	0,84	18,02	19,20
	5,85	2,68	3433	1619	5052	4067	9881	12948	0,63	0,07	1,88	6,89	6,89	9,90	1,04	0,84	19,53	20,73
	6,25	2,88	3442	1644	5086	4058	9856	12914	0,63	0,07	1,88	7,46	7,46	10,50	1,04	0,84	20,63	21,84
	6,60	2,85	3467	1658	5126	4033	9842	12874	0,63	0,07	1,88	7,97	7,97	10,83	1,04	0,84	21,60	22,81
	6,90	3,00	3487	1698	5186	4013	9802	12814	0,63	0,07	1,88	8,40	8,40	11,28	1,04	0,84	22,43	23,64

OTHER DIMENSIONS VA: 1,38 HV[13]: 1,01 HV[14]: 0,92 RB: 0,79 SB: 1,82 TB[15]: 2,45

1) Höchstzulässiges Gesamtgewicht entsprechend den gesetzlichen Vorschriften.
2) Höchstzulässiges Gesamtgzuggewicht entsprechend den gesetzlichen Vorschriften.
3) Achslast mit Standardreifengröße.
4) Gewicht von Fahrgestell und Fahrerhaus berechnet mit: Nur Standardausrüstung mit 180 Liter Kraftstoff, 27 Liter AdBlue® und Fahrer mit 75 kg, Toleranz ± 3 %. Änderungen an der Spezifikation haben erhebliche Auswirkungen auf das Fahrzeuggewicht.
5) Weitere AE-Abmessungen für die meisten Radstände erhältlich. Zur Berechnung der Aufbaulänge den Hecküberstand ändern.
6) Dargestelltes CB mit Standardlufteinlass bzw. Auspuff.
7) Fahrerhaushöhe gemessen von Rahmenträger bis geschlossene Dachluke.
8) Kundenspezifische Aufbaulänge mit TOPEC berechnen. Dargestellte Aufbaulänge beruht auf gleichmäßig verteilter Last und bis zur maximalen Achslast beladenem Fahrzeug.
9) Höhe, unbeladen, in Antriebsachsmitte.
10) Höhe, beladen, in Antriebsachsmitte.
11) TK = Wendekreis zwischen Bordsteinkanten.
12) TW = Wendekreis zwischen Wänden.
13) Höhe, unbeladen, in Vorderachsmitte.
14) Höhe, beladen, in Vorderachsmitte.
15) TB ist allgemeine Breite hinten. (an der Mitte der Vorderachse 255).

039F5803AAAA - 202345C - 18-08-2023

Depending on the vehicle configuration a specific option may not be possible. The availability and specification of this vehicle may differ per country. For further information please contact the DAF organisation. Pictures and technical illustrations are not binding in detail and can differ from the standard specification. Subject to modification without prior notice.