Specification sheet

XB 190

FA 4X2 Lkw, 14t

ENGINES
XB NewGen 190 PX-5 (139 kW / 189 hp)
XB NewGen 210 PX-5 (153 kW / 208 hp)
XB NewGen 230 PX-7 (167 kW / 227 hp)
XB NewGen 260 PX-7 (189 kW / 257 hp)
XB NewGen 290 PX-7 (212 kW / 287 hp)

GVM[1)]	GCM[2)]
0	0
Max. front 0	

039F4802AAAA - 202345C - 18-08-2023

DAF Austria Ges.m.b.H., A-2355 Wr. Neudorf, www.daftrucks.at

FAHRERHAUS AUßEN

Day Cab mit Stoßfänger aus Stahl, getönten Scheiben und elektrischen Fensterhebern. Elektrisch beheizbare Hauptspiegel und Weitwinkelspiegel. Fahrerhausbreite 2130 mm.; Elektrisch verstellbare Spiegel; Spiegelhalterungen, Aufbau 2,50 - 2,60 m; Frontspiegel; Rückfahrkamera, vorbereitet.

Optional

02576 Verlängertes Day Cab
02106 Fernfahrerhaus
03175 Gummi-Fahrerhausaufhängung, mechanisch
01605 Fahrerhausfederung mechanisch verstärkt
09983 Nebelleuchten
09984 Nebelleuchten und Kurven-/Abbiegelicht
06629 2 Rundumleuchten
02083 Zwei Rundumleuchten, LED
07343 Bordsteinfenster Beifahrertür
00915 Seite nicht verglast / hinten einfach verglast
09101 Grün getönte Scheiben, beheizt
09282 Spiegelhalterungen, Aufbau 2,30 - 2,40 m
09283 Spiegelhalterungen, Aufbau 2,40 - 2,50 m

AERODYNAMIK

Optional

09286 Dachspoiler vorbereitet
06776 Einstellbarer Dachspoiler
07109 Einstellbarer, hoher Dachspoiler (Satz)
07092 Einstellbarer, niedriger Dachspoiler (Satz)
09287 Vorbereitung Seitenfender
07112 Seitenfender, lang (Satz)

LACKIERUNG

; Scheinwerfereinf. u. Stoßfänger: Stone Grey; Abd unt St, F-hausst. und Kotflügel Stone Grey.; Fahrgestellfarbe grau..

Optional

06150 Fahrerhausfarbe uni
01162 Fahrerhausfarbe H3279 Brillantweiß
00061 Fahrerhaussonderfarben (Unilacke)
06151 Fahrerhauslackierung metallic
04431 Fahrerhaussonderfarben (Metallic)
06485 Scheinwerfereinf. u. Stoßfänger: Fahrerhausfarbe
00733 Unt St F-hausf., Fahrerhausst. und Kotflügel Grey
00617 Abd. untere St., F-hausst. u Kotfl i Fahrerh-f.
16153 Fahrerhaus- und Fahrgestelllackierungen

FAHRERHAUS, INNENAUSSTATTUNG

Mechanische Lenksäulenverriegelung; Fahrersitz: luftgefedert; Beifahrersitz: Fest, Velours; Motortunnel-Ablagefach.

Optional

09271 Lenkrad, Leder, Farbe schwarz
03516 Pneumatische Lenksäulenverriegelung
06012 Beifahrersitz: starr, Vinylbezug
03376 Beifahrerdoppelsitzbank, Vinylbezug
00072 Beifahrerdoppelsitzbank, Veloursbezug
02600 Beifahrersitz: luftgefedert
09106 Beifahrerdoppelsitzbank, Luxusausführung
00967 Rote Sicherheitsgurte
04346 Untere Schlafliege, Normalhöhe
03703 Standheizung Air Top 2000
04246 Dachluke mit manueller Bedienung
04258 Dachluke mit Elektrobedienung

KOMMUNIKATION UND FAHRMANAGEMENT

FMS-Anschluss, vorbereitet; Digit. Fahrtenschreiber, Stoneridge 1C, Vers. G2V2; Driver Performance Assistant.

Optional

07706 Ohne DAF Connect
16155 Audioanlagenhersteller und -typen

SICHERHEIT UND SCHUTZ

Geschwindigkeitsbegrenzungs-Erkennung; DAF Drowsiness Detection; Anfahrassistent.

Optional

08631 Airbag (Fahrer) und 2 Gurtstraffer
07414 Rückfahrwarnung mit selbsteinstellender Lautstärke
01723 Ohne Rückfahrwarnanlage
16156 EU-ADR-Sicherheitsausruestungen

FEDERUNG UND ACHSEN

Optional

00948 Hinterachse SR 10.26
01372 Luftfederung hinten
01040 Tragfähigkeit Hinterachse 10,50 t

RÄDER UND REIFEN

Vorderachse(n): 265/70R19.5; Angetriebene Hinterachse(n): 265/70R19.5; Goodyear; Radzierringe silbergrau.

Optional

06764 Radzierringe schwarz
16152 Reifenfabrikate und -typen

ANTRIEBSSTRANG

Motor PX-5, 4-Zylinder-Dieselmotor, 4,5 Liter. Leistung 139 kW (189 PS) bei 2300 U/min. Max. Drehmoment 745 Nm bei 1200–1700 U/min.; Schadstoffklasse Euro 6; Handschaltgetriebe, 6 Gänge; Getriebeübersetzung 6,58-0,78; Hinterachsübersetzung 4,10.

Optional

04393 Handschaltgetriebe, 9 Gänge
07667 Automatikgetriebe PowerLine, 8-Gang
09888 5-Gang-Automatikgetriebe
02313 Getriebe (Direktgang)
01878 Hinterachsübersetzung 3,31
01879 Hinterachsübersetzung 3,73
02808 Hinterachsübersetzung 4,56
02809 Hinterachsübersetzung 5,13
03895 Hinterachsübersetzung 5,71
02819 Hinterachsübersetzung 6,33
02843 Mechanische Differentialsperre

BREMSANLAGE

Auspuffbremse.

Optional

06195 Feststellbremsbetätigung mit Prüfstellung
09524 Steuerung Feststellbremse m. gespr. Warnmeldung
09525 Feststellbremsbetätigung mit Prüfst. u. Warnhinw.

FAHRGESTELL

Radstand 3,50 m / hinterer Überhang 1,85 m; Längsträgerhöhe 270 mm; EAS-Einheit re, Abführung re nach hinten weis.; Batteriekasten links, keine Reserveradhalterung; Kraftstoffbehälter aus Kunststoff, 170 l; Tank für AdBlue® 30 l, rechte Fahrgestellseite; Spritzwasserschutz.

Optional

04439 Batteriekasten links, Ersatzradhalter rechts
01623 Hinterer Unterfahrschutz
07071 Reserveradhalterung rechts
03323 Rückleuchten mit LEDs

ANHÄNGERAUSRÜSTUNG

Abschlußquerträger.

039F4802AAAA - 202345C - 18-08-2023

Optional

06779 Querträger D85-Dc70-V25, ohne Kupplung, montiert

06657 Quertr. D85-Dc70-V25, Kuppl. D85, montiert

04661 D-Wert Querträger D = 8,5

AUFBAUTEN UND AUFBAUVORBEREITUNG

Kein Aufbauherstellermodul (BBM); Aufbaustecker am Fahrgestell; Standard-Lochmuster zur Aufbaubefestigung.

Optional

09952 Aufbauherstellermodul (BBM) Full

06691 Aufbaustecker an der Fahrerhausfront

02950 Aufbaustecker für Hydraulikplattform

09240 Aufbaustecker für Müllfahrzeuge

01502 Ohne Seitenmarkierungsleuchten

07487 Befestigung von Aufbauten BAM 1, lose Konsolen

07488 Befestigung von Aufbauten BAM 3, lose Konsolen

NEBENANTRIEB

Optional

06624 Indirekter Nebenantrieb Motorvorderseite

00590 Nebenantrieb Motorvorders., Vorb. Generator 17 kW

06785 Nebenantr. Motorvorders., Vorb. Generator 22,5ákW

01250 Nebenantrieb Motorvorders., Vorb. Generator 30 kW

06282 Nebenantr. Motor hi, 13 h, kontin., Pumpenantrieb

16148 Nebenantriebstypen und -positionen

STROMVERSORGUNG (24 V)

Generator 80 A, Batterien 2x 125 Ah..

Optional

01897 Generator 100 A

08797 Batterien 2x 175 Ah

EINSATZBEDINGUNGEN

Wasserabscheider, beheizt; Luftansaugung unten.

Optional

01282 Gemäßigtes Klima

04256 Wasserabscheider, nicht beheizt

04482 Luftansaugung oben, hinter dem Fahrerhaus

09960 Luftansaugkanal auf dem Fahrerhausdach

AUSLIEFERUNG DES FAHRZEUGS

Standard-Werkzeugsatz.

Optional

06491 Werkzeugsatz Osteuropa

039F4802AAAA - 202345C - 18-08-2023

Go to DAF.com to configure your own perfect DAF.

XB 190

FA 4X2 Lkw, 14t

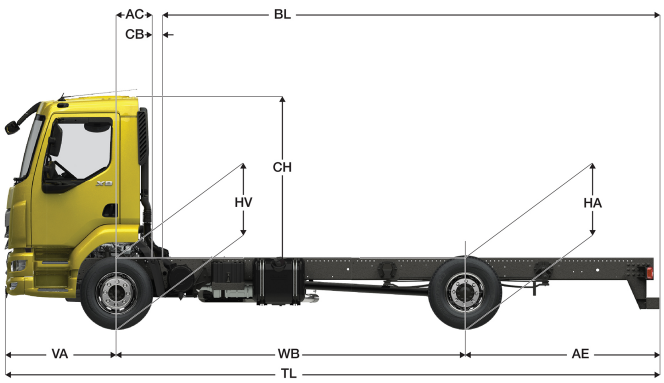

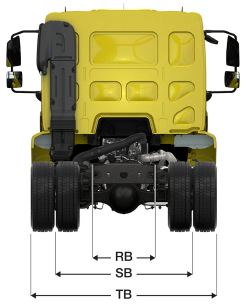

1) Höchstzulässiges Gesamtgewicht entsprechend den gesetzlichen Vorschriften.

2) Höchstzulässiges Gesamtgzuggewicht entsprechend den gesetzlichen Vorschriften.
3) Achslast mit Standardreifengröße.

039F4802AAAA - 202345C - 18-08-2023

Depending on the vehicle configuration a specific option may not be possible. The availability and specification of this vehicle may differ per country. For further information please contact the DAF organisation. Pictures and technical illustrations are not binding in detail and can differ from the standard specification. Subject to modification without prior notice.