Specification sheet

XD 370

FAK 8X2 Lkw, doppelt bereifte Nachlaufachse

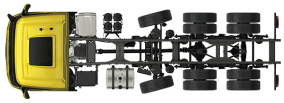

ENGINES
XD NewGen 370 MX-11 (270 kW / 367 PS)
XD NewGen 410 MX-11 (300 kW / 408 PS)
XD NewGen 450 MX-11 (330 kW / 449 PS)

GVM[1)]	GCM[2)]
32000 kg	38000 kg
Max. front 8000 kg	
Max. rear 26499 kg	

039F0131KAAA - 202345C - 18-08-2023

DAF Austria Ges.m.b.H., A-2355 Wr. Neudorf, www.daftrucks.at

AUSSTATTUNGSPAKETE

Optional

17448 Safety-Paket NGD
10278 Efficiency Plus-Paket XD
17595 Executive-Paket XD/XF

FAHRERHAUS AUßEN

Luxuriöses Day Cab mit einzigartiger Aerodynamik für kraftstoffsparendes Fahren und niedrige CO2-Emissionen. Die riesige, tiefe Frontscheibe, die an den Seiten gebogen ist, zusammen mit den großen Seitenscheiben bieten dem Fahrer eine unübertroffene direkte Sicht, zur Verbesserung der Verkehrssicherheit. Fahrerhauslänge: 2.030 mm; Fahrerhausbreite: 2500 mm. Anzahl der Fahrerhauseinstiegsstufen: 2.; Fahrerhausaufhängung mechanisch; LED-Scheinwerfer; DAF Corner View.

Optional

07018 Sleeper Cab
06244 Sleeper High Cab
02889 Ausführung Fahrgestell vorn: keine Bodenplatte
02952 Ausführung Fahrgestell vorn: Bodenplatte Aero
07586 Ausführung Fahrgestell vorn: robust
01226 Fahrerhaus luftgefedert
03358 Sonnenblende außen
03922 Nebelscheinwerfer vorne
00936 Zusatz-LED-Leuchten Fahrerhausdach, vorbereitet
01836 LED-Skylights
00949 LED-Skylights; zus. LED-Leuchten FH-Dach, vorber.
01925 Zwei LED-Scheinwerfer für Fahrerhausrückwand
01891 Rundumleuchten auf Fahrerhaus vorn, vorbereitet
06629 2 Rundumleuchten
03232 Windschutzscheibe mit Sonnenschutzfolie
03317 Heckscheibe: Doppelt verglast
07343 Bordsteinfenster Beifahrertür
01362 Digitales Sichtsystem von DAF

AERODYNAMIK

Optional

00008 Einstellb. Dachspoiler kurz, Sleeper High Cab
00124 Einst. Dachsp. lang mittel >4m(!) Sleeper High Cab
01538 Einst. Dachspoiler lang hoch >4 m(!) Sleeper High
00082 Einstellbarer Dachspoiler für Day Cab
00097 Einstellbarer Dachspoiler für Sleeper Cab
00020 Einstellb. Dachsp. lang, niedrig, Sleeper High Cab
02662 Einstellb. Dachsp. lang, mittel, Sleeper High Cab

LACKIERUNG

Fahrerhausfarbe E1980 Kristallweiß; Fahrgestellfarbe grau.; Farbe des Stoßfängers: Crystal White.

FAHRERHAUS, INNENAUSSTATTUNG

Farbgebung der Innenraumverkleidung: Luxus; Armaturenbrettausführung: Vision; Fahrerhaus, Innenraumverzierung: Hexagon; Fahrersitz: Comfort Air; Beifahrersitz: Kino mit Stoffbezug; Kein Armaturenbrett-Tisch; Mittleres Staufach; Automatische Temperaturregelung und Klimaanlage; Ohne Standheizung.

Optional

02354 Lenkrad mit silberfarbenen Akzenten
02355 Lenkrad, Leder
02353 Fahrerhaus, Innenraumverzierung: Argenta
02350 Fahrerhaus, Innenraumverzierung: Natura
07733 Fahrersitz: Luxury Air
07736 Fahrersitz: Super Air
07737 Fahrersitz: Xtra Leather Air
09541 Armlehne Fahrersitz
01740 Armlehnen an beiden Seiten des Fahrersitzes
02117 Dritter Fahrerhaussitzplatz
02837 Armaturenbrett-Tisch
03948 Einzelschublade
03954 Kühlbox bzw. Kühlschrank
02838 Schaumstoffmatratze für untere Schlafliege
02854 Xtra Comfort Matratze für untere Schlafliege
01775 Xtra Comfort Matratze + Auflage unt. Schlafliege
06970 Automatische Fahrerhaus -Klimaregelung

KOMMUNIKATION UND FAHRMANAGEMENT

DAF Connect; Digit. Fahrtenschreiber, Stoneridge 1C, Vers. G2V2; Geschw.-begr.-Einst. 85 km/h; ECO aus 90 km/h; DAF Infotainment Luxury mit Luxury Lautsprechern; Adaptiver Tempomat (ACC) mit FCW.

Optional

09681 Vorbereitung für Maut
06211 DAF Infotainment System mit FM/DAB/DAB+-Radio
03470 DAF Infotainment System: Exclusive, vorbereitet
01915 DAF Infotainment System: Luxury Plus
09908 Tempomat
06991 Predictive Cruise Control
06992 Predictive Cruise Control lite

SICHERHEIT UND SCHUTZ

Spurwechsel-Warnsystem; Ohne elektronische Stabilitätsregelung (VSC); Basis-Wegfahrsperre; Keine EU-ADR-Sicherheitsausrüstungen; DAF Side and Turn Assist.

Optional

08631 Airbag (Fahrer) und 2 Gurtstraffer
00795 Sicherheitsvorschriften EU -ADR

FEDERUNG UND ACHSEN

Vorne: 8,00 t, Parabel, 163N; Tragfähigkeit Hinterachse 13,00 t; Hinten: 28,00 t, Luftfederung, SR1344; Nachlaufachslast 10,0 t; Hebevorrichtung.

Optional

06257 Tragfähigkeit Vorderachse 9,00 t
04057 Hinterachse HR 1356

RÄDER UND REIFEN

Angetriebene Hinterachse(n): 315/70 R22.5; F1,385/55R22.5GO AFMAXS 160/000 K Steering ABA; R1,315/70R22.5GO AFMAXD 154/150 L Traction ACA; R2,315/70R22.5GO AFMAXD 154/150 L Traction ACA.

Optional

16152 Reifenfabrikate und -typen

ANTRIEBSSTRANG

Motor MX-11, 6-Zylinder-Dieselmotor mit mehrstufigem Drehmoment, 10,8 Liter. Leistung: 270 kW - 367 PS bei 1600 U/min. Maximales Drehmoment: 1950 Nm bei 900-1125 U/min.; Schadstoffklasse Euro 6; Eco-Fuel; 12-Gang-TraXon-Getriebe 12TX2010 DD, 16,69-1,00; Getriebeübersetzung 16,69-1,00; Hinterachsübersetzung 2,38.

039F0131KAAA - 202345C - 18-08-2023

Optional

07110 ECO-Leistung
02314 Getriebe (Schongang)
01514 Urge-to-move
07101 Normaler Transport, Lite-Version
09637 Flüssigtransport
08371 Long Combination Vehicle (LCV)
09638 Geländeeinsatz
01498 Geländeeinsatz mit Freischaukelfunktion
03720 Ohne Antriebsschlupfregelung (ASR)

BREMSANLAGE

Auspuffbremse; Belüftete Scheibenbremsen vorn und hinten. Zweikreis-Druckluftanlage mit elektronischer Steuerung (EBS)..

Optional

09921 MX-Motorbremse
02715 ZF-Intarder
01572 Elektropneumatische Steuerung für Feststellbremse
00929 Antriebshinterachse mit Trommelbremsen

FAHRGESTELL

Radstand 4,70 m / hinterer Überhang 1,20 m; Längsträgerhöhe 310 mm; Serienmäßige Komponentenanordnung; 340-l-Aluminiumkraftstofftank li, Höhe 620 mm; 45-Liter-AdBlue®-Tank, links unter Batteriekasten; Vorderer Unterfahrschutz; Spritzwasserschutz.

Optional

16157 Kraftstofftankmaterial und -Hoehe
03323 Rückleuchten mit LEDs

ANHÄNGERAUSRÜSTUNG

D-Wert Querträger D = 13,7.

Optional

07033 Anhängerkupplung Ringfeder D = 13,7
07034 Anhängerkupplung Ringfeder D = 20,0
08026 Anhängerkupplung Rockinger D=13,0
08027 Anhängerkupplung Rockinger D=20,0
04659 Anhängerkabel EBS

AUFBAUTEN UND AUFBAUVORBEREITUNG

Aufbaustecker am Fahrgestell.

Optional

09421 Zusätzliches Ersatzkabel

NEBENANTRIEB

Optional

16148 Nebenantriebstypen und -positionen

STROMVERSORGUNG (24 V)

Generator 130 A, Batterien 2 x 140 Ah..

Optional

08775 Generator 150 A
08797 Batterien 2x 175 Ah
07671 Batterien 2x 210 Ah AGM C-Typ
06440 Batterien 2 x 230 Ah

GESAMTGEWICHT UND ZUGGESAMTGEWICHT

Technisch zul. FGG Fahrgestellgewicht max 35000 kg; Max. Zuggesamtgewicht Antriebsst. 38000 kg Kl. 2.

EINSATZBEDINGUNGEN

Luftansaugung vorne.

Optional

08400 Silent-Modus
02260 Zusätzliche Fahrerhausisolierung
03648 Luftansaugung oben mit Zyklonfilter
06614 Staubschutzschild

GARANTIE UND WARTUNG

Garantie Plus - Antriebsstrang, voller Garantieschutz für 1 Jahr auf das Fahrzeug wie vom OE geliefert (außer tatsächliche Verschleißteile), im 2. und 3. Jahr auf den Antriebsstrang bis 300.000 km und Pannenhilfe im 1. Jahr.; ITS-Service.

Optional

08311 Verlängertes Wartungsintervall

AUSLIEFERUNG DES FAHRZEUGS

Minimales Bordwerkzeug.

Optional

07569 Wagenheber

Go to DAF.com to configure your own perfect DAF.

039F0131KAAA - 202345C - 18-08-2023

XD 370

FAK 8X2 Lkw, doppelt bereifte Nachlaufachse

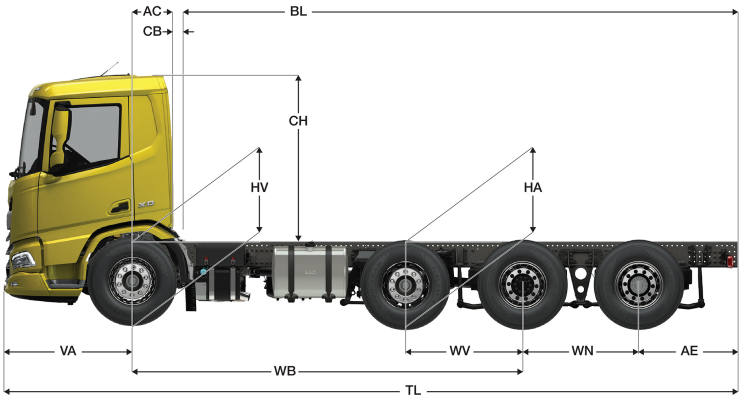

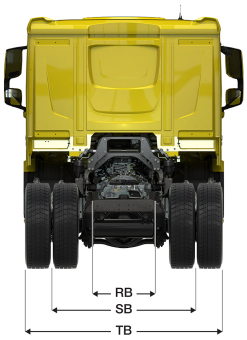

	Wheelbase - AE		Unladen weight[4]			Gross Carrying Capacity			Variable dimensions									
	WB	AE[5]	Front	Rear	Total	Front	Rear	Total	AC	CB[6]	CH	BL[7]	BL	TL	HA[8]	HA[9]	TK [10]	TW[11]
DAY CAB	4,70	1,20	4788	4553	9341	3212	21946	22659	0,50	0,07	2,01	7,10	7,46	8,83	1,02	1,00	17,27	18,72
	5,30	1,55	4771	4705	9476	3229	21794	22524	0,50	0,07	2,01	8,15	8,55	9,78	1,02	1,00	18,84	20,30
	WB	AE[5]	Front	Rear	Total	Front	Rear	Total	AC	CB[6]	CH	BL[7]	BL	TL	HA[8]	HA[9]	TK [10]	TW[11]
SLEEPER CAB	4,70	1,20	4890	4557	9447	3110	21942	22553	0,83	0,07	2,01	6,48	6,83	8,83	1,02	0,99	17,27	18,72
	5,30	1,55	4874	4709	9582	3126	21791	22418	0,83	0,07	2,01	7,52	7,92	9,78	1,02	1,00	18,84	20,30
	WB	AE[5]	Front	Rear	Total	Front	Rear	Total	AC	CB[6]	CH	BL[7]	BL	TL	HA[8]	HA[9]	TK [10]	TW[11]
SLEEPER HIGH CAB	4,70	1,20	4920	4556	9477	3080	21943	22523	0,83	0,07	2,49	6,48	6,84	8,83	1,02	0,99	17,27	18,72
	5,30	1,55	4904	4708	9612	3096	21791	22388	0,83	0,07	2,49	7,53	7,93	9,78	1,02	1,00	18,84	20,30

OTHER DIMENSIONS VA: 1,53 WV: 1,37 WN: 1,40 HV[12]: 1,02 HV[13]: 0,92 RB: 0,79 SB: 1,82 TB[14]: 2,48

1) Höchstzulässiges Gesamtgewicht entsprechend den gesetzlichen Vorschriften.
2) Höchstzulässiges Gesamtgzuggewicht entsprechend den gesetzlichen Vorschriften.
3) Achslast mit Standardreifengröße.
4) Gewicht von Fahrgestell und Fahrerhaus berechnet mit: Nur Standardausrüstung mit 306 Liter Kraftstoff, 41 Liter AdBlue® und Fahrer mit 75 kg, Toleranz ± 3 %. Änderungen an der Spezifikation haben erhebliche Auswirkungen auf das Fahrzeuggewicht.
5) Weitere AE-Abmessungen für die meisten Radstände erhältlich. Zur Berechnung der Aufbaulänge den Hecküberstand ändern.
6) Dargestelltes CB mit Standardlufteinlass bzw. Auspuff.
7) Kundenspezifische Aufbaulänge mit TOPEC berechnen. Dargestellte Aufbaulänge beruht auf gleichmäßig verteilter Last und bis zur maximalen Achslast beladenem Fahrzeug.
8) Höhe, unbeladen, in Antriebsachsmitte (abgesenkte Vorlauf- und Nachlaufachse).
9) Höhe, beladen, in Antriebsachsmitte.
10) TK = Wendekreis zwischen Bordsteinkanten.
11) TW = Wendekreis zwischen Wänden.
12) Höhe, unbeladen, in Vorderachsmitte.
13) Höhe, beladen, in Vorderachsmitte.
14) TB ist allgemeine Breite hinten. (an der Mitte der Vorderachse 255).

039F0131KAAA - 202345C - 18-08-2023

Depending on the vehicle configuration a specific option may not be possible. The availability and specification of this vehicle may differ per country. For further information please contact the DAF organisation. Pictures and technical illustrations are not binding in detail and can differ from the standard specification. Subject to modification without prior notice.