Specification sheet

XD 300

FAR 6X2 Lkw, einfach bereifte Nachlaufachse

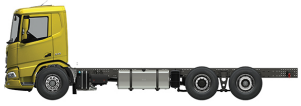

ENGINES
XD NewGen 300 MX-11 (220 kW / 299 PS)
XD NewGen 340 MX-11 (251 kW / 341 PS)
XD NewGen 370 MX-11 (270 kW / 367 PS)
XD NewGen 410 MX-11 (300 kW / 408 PS)
XD NewGen 450 MX-11 (330 kW / 449 PS)

GVM[1)]	GCM[2)]
26000 kg	38000 kg
Max. front 8000 kg	
Max. rear 19000 kg	

039F0121CAAA - 202345C - 18-08-2023

DAF Austria Ges.m.b.H., A-2355 Wr. Neudorf, www.daftrucks.at

AUSSTATTUNGSPAKETE

Optional

17448 Safety-Paket NGD
10278 Efficiency Plus-Paket XD
17595 Executive-Paket XD/XF

FAHRERHAUS AUßEN

Luxuriöses Day Cab mit einzigartiger Aerodynamik für kraftstoffsparendes Fahren und niedrige CO2-Emissionen. Die riesige, tiefe Frontscheibe, die an den Seiten gebogen ist, zusammen mit den großen Seitenscheiben bieten dem Fahrer eine unübertroffene direkte Sicht, zur Verbesserung der Verkehrssicherheit. Fahrerhauslänge: 2.030 mm; Fahrerhausbreite: 2500 mm. Anzahl der Fahrerhauseinstiegsstufen: 2.; Fahrerhausaufhängung mechanisch; LED-Scheinwerfer; DAF Corner View.

Optional

07018 Sleeper Cab
06244 Sleeper High Cab
02889 Ausführung Fahrgestell vorn: keine Bodenplatte
02952 Ausführung Fahrgestell vorn: Bodenplatte Aero
07586 Ausführung Fahrgestell vorn: robust
01226 Fahrerhaus luftgefedert
03358 Sonnenblende außen
03922 Nebelscheinwerfer vorne
00936 Zusatz-LED-Leuchten Fahrerhausdach, vorbereitet
01836 LED-Skylights
00949 LED-Skylights; zus. LED-Leuchten FH-Dach, vorber.
01925 Zwei LED-Scheinwerfer für Fahrerhausrückwand
01891 Rundumleuchten auf Fahrerhaus vorn, vorbereitet
06629 2 Rundumleuchten
03232 Windschutzscheibe mit Sonnenschutzfolie
03317 Heckscheibe: Doppelt verglast
07343 Bordsteinfenster Beifahrertür
01362 Digitales Sichtsystem von DAF

AERODYNAMIK

Optional

00008 Einstellb. Dachspoiler kurz, Sleeper High Cab
00124 Einst. Dachsp. lang mittel >4m(!) Sleeper High Cab
01538 Einst. Dachspoiler lang hoch >4 m(!) Sleeper High
00082 Einstellbarer Dachspoiler für Day Cab
00097 Einstellbarer Dachspoiler für Sleeper Cab
00020 Einstellb. Dachsp. lang, niedrig, Sleeper High Cab
02662 Einstellb. Dachsp. lang, mittel, Sleeper High Cab

LACKIERUNG

Fahrerhausfarbe E1980 Kristallweiß; Fahrgestellfarbe grau.; Farbe des Stoßfängers: Crystal White.

FAHRERHAUS, INNENAUSSTATTUNG

Farbgebung der Innenraumverkleidung: Luxus; Armaturenbrettausführung: Vision; Fahrerhaus, Innenraumverzierung: Hexagon; Fahrersitz: Comfort Air; Beifahrersitz: Kino mit Stoffbezug; Kein Armaturenbrett-Tisch; Mittleres Staufach; Automatische Temperaturregelung und Klimaanlage; Ohne Standheizung.

Optional

02354 Lenkrad mit silberfarbenen Akzenten
02355 Lenkrad, Leder
02353 Fahrerhaus, Innenraumverzierung: Argenta
02350 Fahrerhaus, Innenraumverzierung: Natura
07733 Fahrersitz: Luxury Air
07736 Fahrersitz: Super Air
07737 Fahrersitz: Xtra Leather Air
09541 Armlehne Fahrersitz
01740 Armlehnen an beiden Seiten des Fahrersitzes
02117 Dritter Fahrerhaussitzplatz
02837 Armaturenbrett-Tisch
03948 Einzelschublade
03954 Kühlbox bzw. Kühlschrank
02838 Schaumstoffmatratze für untere Schlafliege
02854 Xtra Comfort Matratze für untere Schlafliege
01775 Xtra Comfort Matratze + Auflage unt. Schlafliege
06970 Automatische Fahrerhaus -Klimaregelung

KOMMUNIKATION UND FAHRMANAGEMENT

DAF Connect; Digit. Fahrtenschreiber, Stoneridge 1C, Vers. G2V2; Geschw.-begr.-Einst. 85 km/h; ECO aus 90 km/h; DAF Infotainment Luxury mit Luxury Lautsprechern; Adaptive Cruise Control mit FCW und AEBS-3.

Optional

09681 Vorbereitung für Maut
06211 DAF Infotainment System mit FM/DAB/DAB+-Radio
03470 DAF Infotainment System: Exclusive, vorbereitet
01915 DAF Infotainment System: Luxury Plus
06991 Predictive Cruise Control
06992 Predictive Cruise Control lite

SICHERHEIT UND SCHUTZ

Spurwechsel-Warnsystem; Elektronische Stabilitätsregelung (VSC); Basis-Wegfahrsperre; Keine EU-ADR-Sicherheitsausrüstungen; DAF Side and Turn Assist.

Optional

08631 Airbag (Fahrer) und 2 Gurtstraffer
00795 Sicherheitsvorschriften EU -ADR

FEDERUNG UND ACHSEN

Vorne: 8,00 t, Parabel, 163N; Tragfähigkeit Hinterachse 12,00 t; Hinten: 19,50 t, Luftfederung, SR1344; Nachlaufachslast 7,5t; Hebevorrichtung.

Optional

06257 Tragfähigkeit Vorderachse 9,00 t
04647 Luftfederung vorne
04057 Hinterachse HR 1356
04588 Hinterachse SR 1347
03040 Tragfähigkeit Hinterachse 11,50 t
08191 Achslastüberwachung

RÄDER UND REIFEN

Angetriebene Hinterachse(n): 315/70 R22.5; F1,315/70R22.5GO FMXSE 156/150 L Steering BBA 3P; R1,315/70R22.5GO FMXDE 154/150 L Traction BBA 3P; R2,315/70R22.5GO FMXSE 156/150 L Steering BBA 3P.

Optional

16152 Reifenfabrikate und -typen

ANTRIEBSSTRANG

Motor MX-11, 6-Zylinder-Dieselmotor, 10,8 Liter. Leistung 220 kW (299 PS) bei 1600 U/min. Max. Drehmoment 1450 Nm bei 900-1400 U/min.; Schadstoffklasse Euro 6; Eco-Fuel; 12-Gang-TraXon-Getriebe 12TX1810 OD, 12,92-0,77; Getriebeübersetzung 12,92-0,77; Hinterachsübersetzung 3,08.

039F0121CAAA - 202345C - 18-08-2023

Optional

07110 ECO-Leistung
02313 Getriebe (Direktgang)
01514 Urge-to-move
07101 Normaler Transport, Lite-Version
09637 Flüssigtransport
08371 Long Combination Vehicle (LCV)
09638 Geländeeinsatz
01498 Geländeeinsatz mit Freischaukelfunktion
02843 Mechanische Differentialsperre

BREMSANLAGE

Auspuffbremse; Belüftete Scheibenbremsen vorn und hinten. Zweikreis-Druckluftanlage mit elektronischer Steuerung (EBS)..

Optional

09921 MX-Motorbremse
02715 ZF-Intarder
01572 Elektropneumatische Steuerung für Feststellbremse
04901 Federspeicherbremszylinder erste Vorderachse
00929 Antriebshinterachse mit Trommelbremsen

FAHRGESTELL

Radstand 3,80 m / hinterer Überhang 2,05 m; Längsträgerhöhe 260 mm; Serienmäßige Komponentenanordnung; 340-l-Aluminiumkraftstofftank li, Höhe 620 mm; AdBlue®-Tank 45 l, linke Fahrgestellseite; Vorderer Unterfahrschutz; Spritzwasserschutz.

Optional

02601 Längsträgerhöhe 310 mm
08641 Druckluftbehälter aus Aluminium
16157 Kraftstofftankmaterial und -Hoehe
07071 Reserveradhalterung rechts
03323 Rückleuchten mit LEDs

ANHÄNGERAUSRÜSTUNG

Abschlußquerträger.

Optional

07033 Anhängerkupplung Ringfeder D = 13,7
07034 Anhängerkupplung Ringfeder D = 20,0
08026 Anhängerkupplung Rockinger D=13,0
08027 Anhängerkupplung Rockinger D=20,0
04659 Anhängerkabel EBS

AUFBAUTEN UND AUFBAUVORBEREITUNG

Aufbaustecker am Fahrgestell.

Optional

02729 Anwendungssteckverbinder Produkt-Markt-Kombination
09421 Zusätzliches Ersatzkabel
09201 Fahrgestellvorbereitung für BDF
09208 Fahrgestellvorbereitung für BDF-Multisystem
08121 Ladebordwandanwendung

NEBENANTRIEB

Optional

16148 Nebenantriebstypen und -positionen

STROMVERSORGUNG (24 V)

Generator 110 A, Batterien 2 x 140 Ah..

Optional

04492 Generator 130 A
08775 Generator 150 A
08797 Batterien 2x 175 Ah
07671 Batterien 2x 210 Ah AGM C-Typ
06440 Batterien 2 x 230 Ah

GESAMTGEWICHT UND ZUGGESAMTGEWICHT

Technisch zul. FGG Fahrgestellgewicht max 27000 kg; Max. Zuggesamtgewicht Antriebsst. 38000 kg Kl. 2.

EINSATZBEDINGUNGEN

Luftansaugung vorne.

Optional

02260 Zusätzliche Fahrerhausisolierung
03648 Luftansaugung oben mit Zyklonfilter
06614 Staubschutzschild

GARANTIE UND WARTUNG

Garantie Plus - Antriebsstrang, voller Garantieschutz für 1 Jahr auf das Fahrzeug wie vom OE geliefert (außer tatsächliche Verschleißteile), im 2. und 3. Jahr auf den Antriebsstrang bis 300.000 km und Pannenhilfe im 1. Jahr.; ITS-Service.

Optional

08311 Verlängertes Wartungsintervall

AUSLIEFERUNG DES FAHRZEUGS

Minimales Bordwerkzeug.

Optional

07569 Wagenheber

Go to DAF.com to configure your own perfect DAF.

039F0121CAAA - 202345C - 18-08-2023

XD 300

FAR 6X2 Lkw, einfach bereifte Nachlaufachse

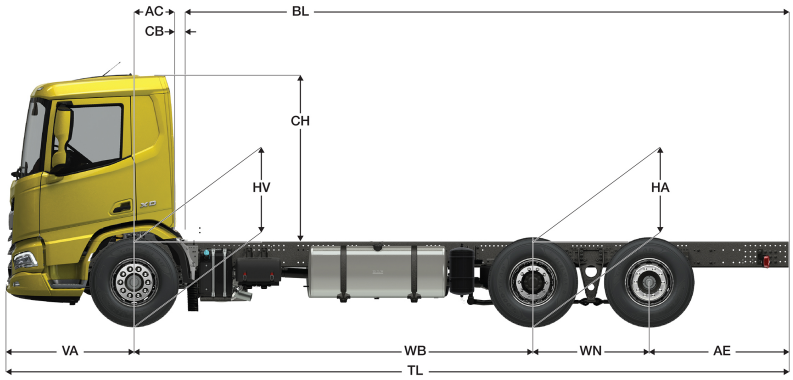

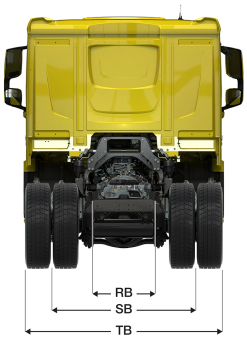

	Wheelbase - AE		Unladen weight[4]			Gross Carrying Capacity			Variable dimensions									
	WB	AE[5]	Front	Rear	Total	Front	Rear	Total	AC	CB[6]	CH	BL[7]	BL	TL	HA[8]	HA[9]	TK [10]	TW[11]
DAY CAB	3,80	2,05	4707	2962	7670	3293	16038	18330	0,50	0,07	2,06	6,06	6,27	8,78	0,97	0,94	14,88	16,29
	4,20	2,40	4692	3039	7732	3308	15961	18268	0,50	0,07	2,06	6,71	6,95	9,53	0,97	0,94	15,92	17,35
	4,40	2,55	4693	3095	7788	3307	15905	18212	0,50	0,07	2,06	7,04	7,27	9,88	0,97	0,94	16,44	17,88
	4,60	2,55	4751	3212	7963	3249	15788	18037	0,50	0,07	2,06	7,38	7,64	10,08	0,97	0,94	16,96	18,40
	4,80	2,70	4731	3240	7971	3269	15760	18029	0,50	0,07	2,06	7,70	7,97	10,43	0,97	0,94	17,48	18,93
	5,05	2,90	4720	3284	8005	3280	15716	17995	0,50	0,07	2,06	8,10	8,38	10,88	0,97	0,94	18,14	19,59
	5,30	2,90	4728	3301	8029	3272	15699	17971	0,50	0,07	2,06	8,53	8,82	11,13	0,97	0,94	18,79	20,26
	5,60	2,85	4775	3393	8168	3225	15607	17832	0,50	0,07	2,01	9,03	9,35	11,38	1,02	0,99	19,58	21,05
	5,90	2,80	4788	3406	8193	3212	15594	17807	0,50	0,07	2,01	9,54	9,86	11,63	1,02	0,99	20,36	21,84
	6,10	2,80	4794	3418	8212	3206	15582	17788	0,50	0,07	2,01	9,88	10,21	11,83	1,02	0,99	20,89	22,37
SLEEPER CAB	WB	AE[5]	Front	Rear	Total	Front	Rear	Total	AC	CB[6]	CH	BL[7]	BL	TL	HA[8]	HA[9]	TK [10]	TW[11]
	3,80	2,05	4707	2962	7670	3293	16038	18330	0,50	0,07	2,06	6,06	6,27	8,78	0,97	0,94	14,88	16,29
	4,20	2,40	4792	3042	7835	3208	15958	18165	0,83	0,07	2,06	6,08	6,33	9,53	0,97	0,94	15,92	17,35
	4,40	2,55	4794	3098	7892	3206	15902	18108	0,83	0,07	2,06	6,41	6,67	9,88	0,97	0,94	16,44	17,88
	4,60	2,55	4851	3214	8066	3149	15786	17934	0,83	0,07	2,06	6,77	7,03	10,08	0,97	0,94	16,96	18,40
	4,80	2,70	4832	3243	8074	3168	15757	17926	0,83	0,07	2,06	7,10	7,35	10,43	0,97	0,94	17,48	18,93
	5,05	2,90	4821	3287	8108	3179	15713	17892	0,83	0,07	2,06	7,49	7,78	10,88	0,97	0,94	18,14	19,59
	5,30	2,90	4828	3304	8132	3172	15696	17868	0,83	0,07	2,06	7,91	8,20	11,13	0,97	0,94	18,79	20,26
	5,60	2,85	4875	3396	8271	3125	15604	17729	0,83	0,07	2,01	8,44	8,74	11,38	1,02	0,99	19,58	21,05
	5,90	2,80	4888	3408	8296	3112	15592	17704	0,83	0,07	2,01	8,93	9,26	11,63	1,02	0,99	20,36	21,84
	6,10	2,80	4895	3420	8315	3105	15580	17685	0,83	0,07	2,01	9,28	9,62	11,83	1,02	0,99	20,89	22,37
SLEEPER HIGH CAB	WB	AE[5]	Front	Rear	Total	Front	Rear	Total	AC	CB[6]	CH	BL[7]	BL	TL	HA[8]	HA[9]	TK [10]	TW[11]
	3,80	2,05	4707	2962	7670	3293	16038	18330	0,50	0,07	2,06	6,06	6,27	8,78	0,97	0,94	14,88	16,29
	4,20	2,40	4822	3042	7864	3178	15958	18136	0,83	0,07	2,54	6,10	6,34	9,53	0,97	0,94	15,92	17,35
	4,40	2,55	4824	3097	7921	3176	15903	18079	0,83	0,07	2,54	6,43	6,68	9,88	0,97	0,94	16,44	17,88
	4,60	2,55	4881	3214	8095	3119	15786	17905	0,83	0,07	2,54	6,78	7,05	10,08	0,97	0,94	16,96	18,40
	4,80	2,70	4862	3242	8104	3138	15758	17896	0,83	0,07	2,54	7,11	7,37	10,43	0,97	0,94	17,48	18,93
	5,05	2,90	4851	3286	8137	3149	15714	17863	0,83	0,07	2,54	7,51	7,80	10,88	0,97	0,94	18,14	19,59
	5,30	2,90	4858	3303	8161	3142	15697	17839	0,83	0,07	2,54	7,92	8,22	11,13	0,97	0,94	18,79	20,26
	5,60	2,85	4905	3395	8301	3095	15605	17699	0,83	0,07	2,49	8,44	8,76	11,38	1,02	0,99	19,58	21,05
	5,90	2,80	4918	3407	8326	3082	15593	17674	0,83	0,07	2,49	8,95	9,28	11,63	1,02	0,99	20,36	21,84
	6,10	2,80	4925	3420	8345	3075	15580	17655	0,83	0,07	2,49	9,30	9,64	11,83	1,02	0,99	20,89	22,37

OTHER DIMENSIONS VA: 1,53 WN: 1,40 HV[12]: 0,98 HV[13]: 0,93 RB: 0,79 SB: 1,82 TB[14]: 2,48

1) Höchstzulässiges Gesamtgewicht entsprechend den gesetzlichen Vorschriften.
2) Höchstzulässiges Gesamtgzuggewicht entsprechend den gesetzlichen Vorschriften.
3) Achslast mit Standardreifengröße.
4) Gewicht von Fahrgestell und Fahrerhaus berechnet mit: Nur Standardausrüstung mit 306 Liter Kraftstoff, 41 Liter AdBlue® und Fahrer mit 75 kg, Toleranz ± 3 %. Änderungen an der Spezifikation haben erhebliche Auswirkungen auf das Fahrzeuggewicht.
5) Weitere AE-Abmessungen für die meisten Radstände erhältlich. Zur Berechnung der Aufbaulänge den Hecküberstand ändern.
6) Dargestelltes CB mit Standardlufteinlass bzw. Auspuff.
7) Kundenspezifische Aufbaulänge mit TOPEC berechnen. Dargestellte Aufbaulänge beruht auf gleichmäßig verteilter Last und bis zur maximalen Achslast beladenem Fahrzeug.
8) Höhe, unbeladen, in Antriebsachsmitte (abgesenkte Nachlaufachse).
9) Höhe, beladen, in Antriebsachsmitte.
10) TK = Wendekreis zwischen Bordsteinkanten.
11) TW = Wendekreis zwischen Wänden.
12) Höhe, unbeladen, in Vorderachsmitte.
13) Höhe, beladen, in Vorderachsmitte.
14) TB ist allgemeine Breite hinten. (an der Mitte der Vorderachse 255).

039F0121CAAA - 202345C - 18-08-2023

Depending on the vehicle configuration a specific option may not be possible. The availability and specification of this vehicle may differ per country. For further information please contact the DAF organisation. Pictures and technical illustrations are not binding in detail and can differ from the standard specification. Subject to modification without prior notice.